Minebea

PG6-K20 Series

PM Stepping Motor with GearBox
PM 永磁型步进电机 带齿轮箱型



■ 参考特性　Reference Characteristics

驱动电压 Drive Voltage	3［V］
励磁方式 Drive Method	2 － 2相 2 － 2 phase
驱动方式 Drive Ciruit	双极恒电压 BIPOLAR CONST.VOLT.
线圈电阻/相 Resistance/Phase	20［Ω］
驱动芯片 Driver IC	LB1836M
绝缘电阻 Insulation Resistance	1 M［Ω］Min. at DC100［V］
绝缘耐压 Dielectric Strength	AC 100［V］1［min］
绝缘等级 Class of Insulation	E级（导线除外　Except lead wire）
工作环境温度 Ambient Temperature Range	－10［℃］～＋50［℃］
径向游隙 Radial Play	0.1［mm］
轴向游隙 Axial Play	0.2［mm］

■ 扭矩特性　Torque Characteristics

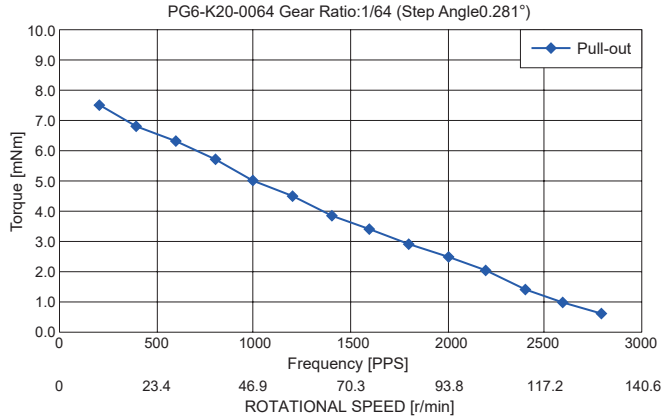

■ 用途　Application

光学设备：投影仪、监控摄像头
Optical Equipment：Projector/Security Camera

医疗器械：血液分析装置、管泵
Medical Equipment：Blood Analyzer/Tube Pump

工业机械：流量控制阀、天线调节器
Industrial Equipment：Flow Control Valves/Antenna Adjustment Device

电动工具：电钻、电动螺丝刀
Power Tools：Drills/Drivers

■ 外观图　Outline

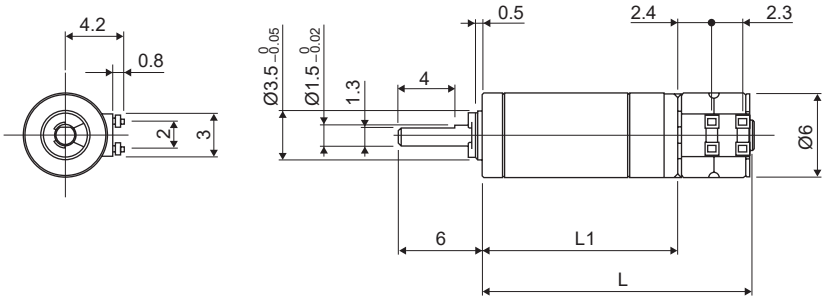

■ 产品系列　Lineup

型号 Model	步距角 Step Angle	减速比 Gear Ratio	推荐额定扭矩 Rated Torque	推荐瞬间最大扭矩 Maximum Instantaneous Torque	齿轮头长度 L1 Gearhead length L1	全长 L Full length L
	[deg]	[1 : X]	[mNm (gf cm)]	[mNm (gf cm)]	[mm]	[mm]
PG6-K20-0004	4.500	1 : 4	10 (102)	20 (204)	13.95	19.25
PG6-K20-0016	1.125	1 : 16	20 (204)	30 (306)	16.55	21.85
PG6-K20-0064	0.281	1 : 64	40 (408)	60 (612)	19.15	24.45
PG6-K20-0256	0.070	1 : 256			21.75	27.05
※PG6-K20-1024	0.018	1 : 1024			24.35	29.65

※为特殊品，请另行咨询。
Please contact us due to specialty.

Copyright MinebeaMitsumi Inc.