Minebea
Passion to Exceed Precision

PM永磁型步进电机

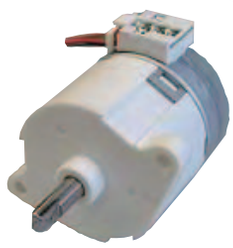

PG型

■ 外观图 Outline

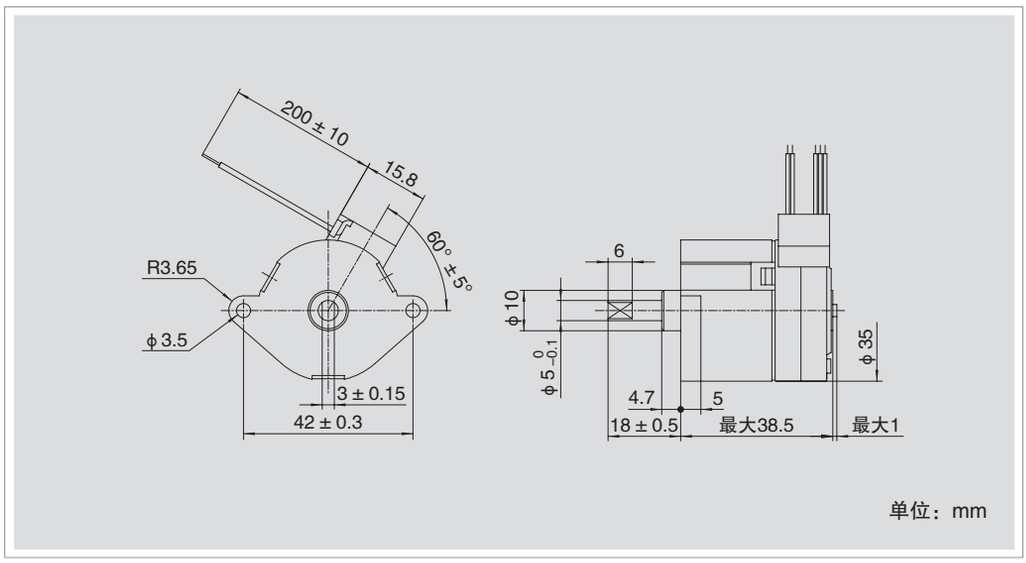

■ 参考特性 Reference Characteristics

电机规格	PG35S–D48		
减速比	1/35.4	1/89.8	1/280.5
驱动特性	单极恒电压		
驱动电压	12V		
励磁方式	2–2相		
步进角度(2相励磁)	0.2118°	0.0835°	0.0267°
线圈电阻	70Ω		
绝缘电阻值	100MΩ 最小		
绝缘耐压	AC 500V 1分钟		
绝缘等级	B级		
工作温度范围	0℃ ~ 50℃		
保存温度范围	–30℃ ~ 80℃		
工作湿度范围	20% RH ~ 90% RH		

■ 用途 Applications

家用电器：空调
办公自动化设备：打印机、复印机
电动工具：电钻、电动螺丝刀

■ 扭矩特性 Torque Characteristics

PG35S–D48 减速比 1/35.4

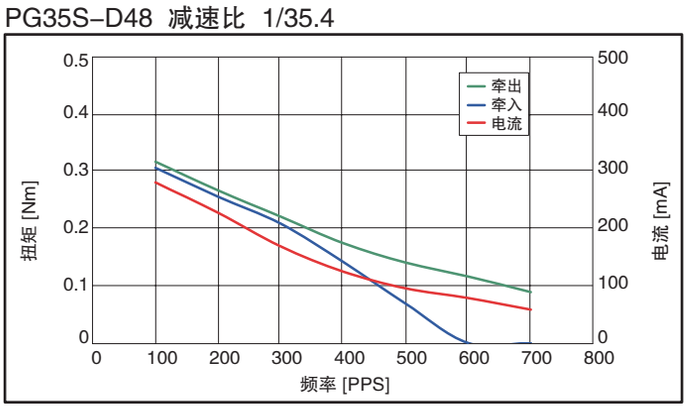

PG35S–D48 减速比 1/89.8

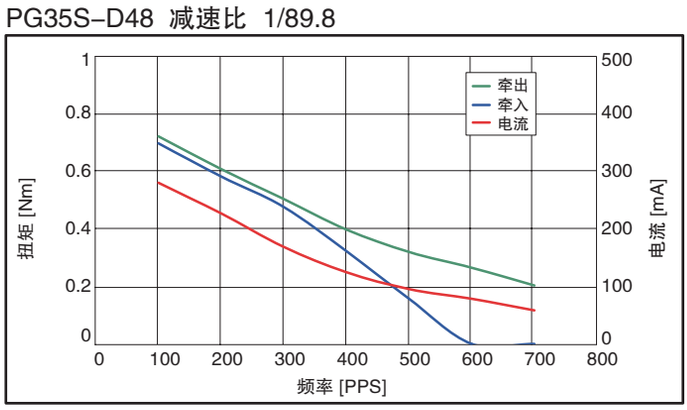

PG35S–D48 减速比 1/280.5

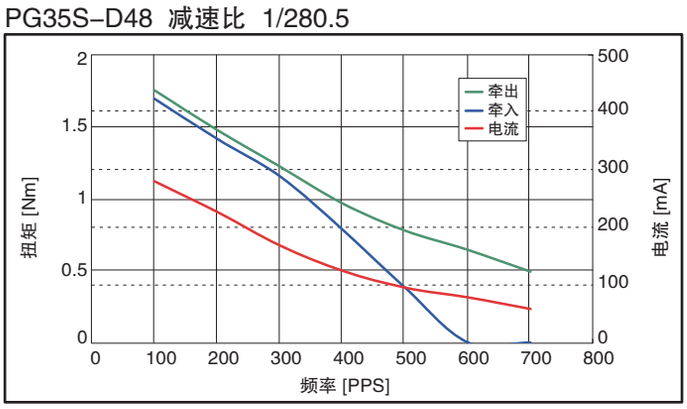

该扭矩值为一般参考值。使用时，根据散热条件及工作负荷，温度上升幅度有所不同，请在考虑实际机器发热条件的基础上选择电机。

Copyright Minebea Co., Ltd.