Minebea
Passion to Exceed Precision

PM永磁型步进电机

■ 外观图 Outline

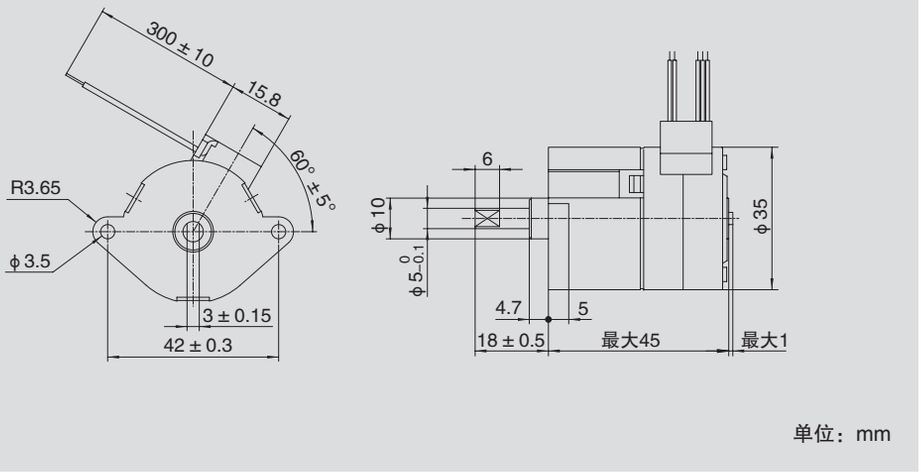

单位：mm



PG型

■ 参考特性 Reference Characteristics

电机规格	PG35L–D48	
减速比	1/35.4	1/89.8
驱动特性	单极恒电压	
驱动电压	12V	
励磁方式	2–2相	
步进角度(2相励磁)	0.2118°	0.0835°
线圈电阻	70Ω	
绝缘电阻值	100MΩ 最小	
绝缘耐压	AC 500V 1分钟	
绝缘等级	B级	
工作温度范围	0℃ ~ 50℃	
保存温度范围	–30℃ ~ 80℃	
工作湿度范围	20% RH ~ 90% RH	

■ 用途 Applications

家用电器：空调
办公自动化设备：打印机、复印机
电动工具：电钻、电动螺丝刀

■ 扭矩特性 Torque Characteristics

PG35L–D48 减速比 1/35.4

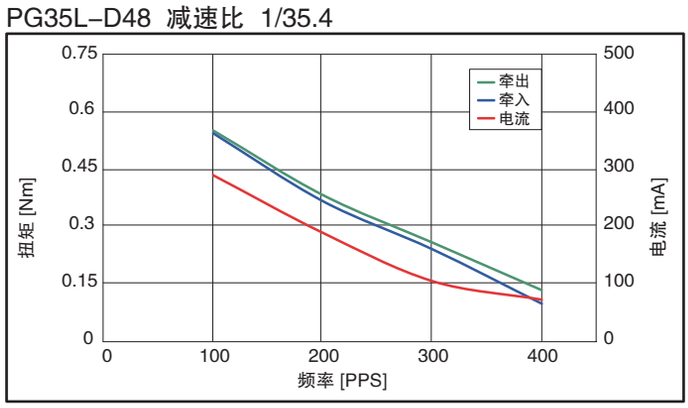

PG35L–D48 减速比 1/89.8

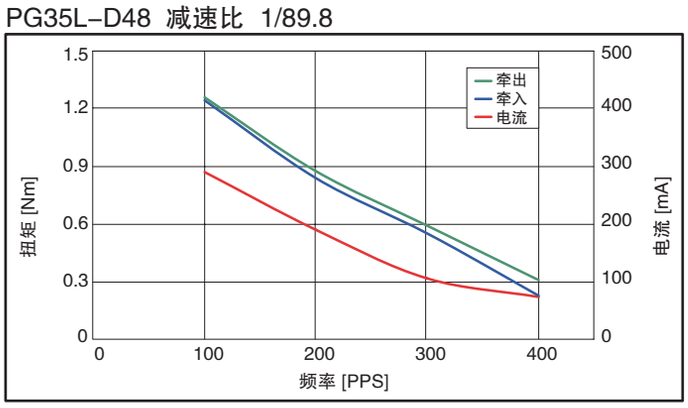

该扭矩值为一般参考值。使用时，根据散热条件及工作负荷，温度上升幅度有所不同，请在考虑实际机器发热条件的基础上选择电机。

Copyright Minebea Co., Ltd.