Minebea
Passion to Exceed Precision

PM永磁型步进电机

■ 外观图 Outline

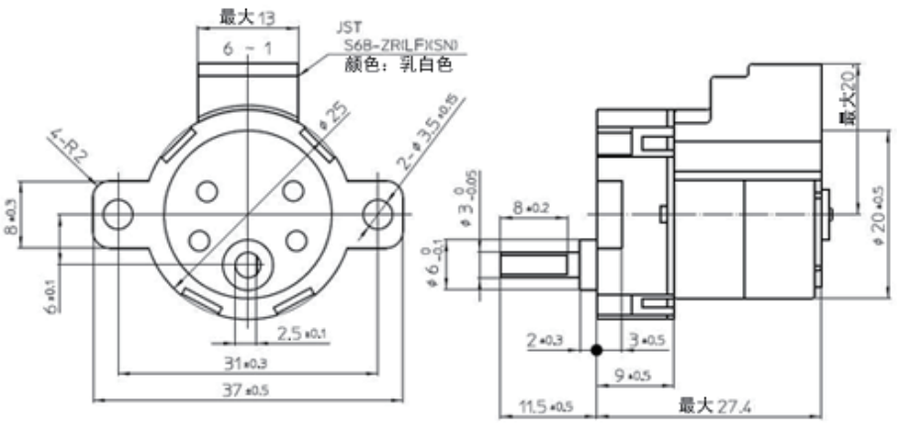

单位：mm



直线型

■ 参考特性 Reference Characteristics

电机规格	PG20L-C20		
减速比	1/6	1/18	1/24
步数	120(3° /步)	360(1° /步)	480(0.75° /步)
励磁方式	2-2相		
驱动方式	单极恒电压		
驱动电压	18V		
线圈电阻	300Ω		
驱动芯片	2SC3346		
磁铁材质	钕铁粘结(MS80)		
工作频度	可以250pps的频率连续工作		
最大输出轴负载	连续19.6mNm(参考值)瞬时98mNm(参考值)		
绝缘电阻值	100MΩ(最小值)		
绝缘耐压	AC500V、1分钟		
绝缘种类	B级		
工作温度范围	0℃～65℃		
保存温度范围	-30℃～80℃		
工作湿度范围	20%RH～90%RH		

■ 用途 Applications

家用电器：空调
办公自动化设备：打印机、复印机
电动工具：电钻、电动螺丝刀

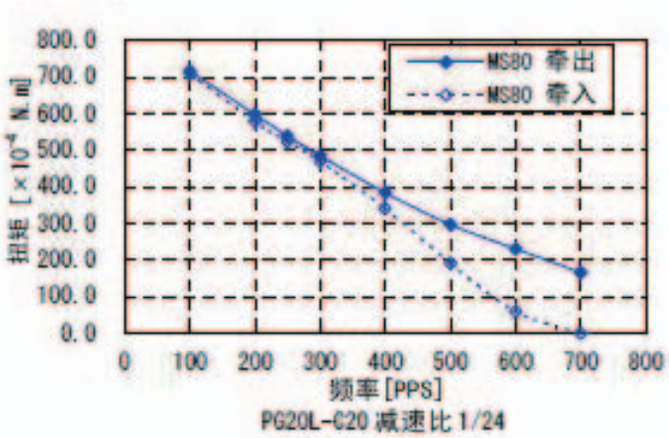

PG20L-C20 减速比 1/24

■ 扭矩特性 Torque Characteristics

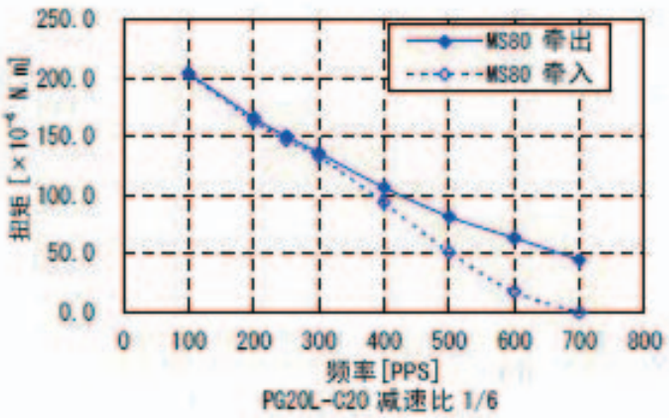

PG20L-C20 减速比 1/6

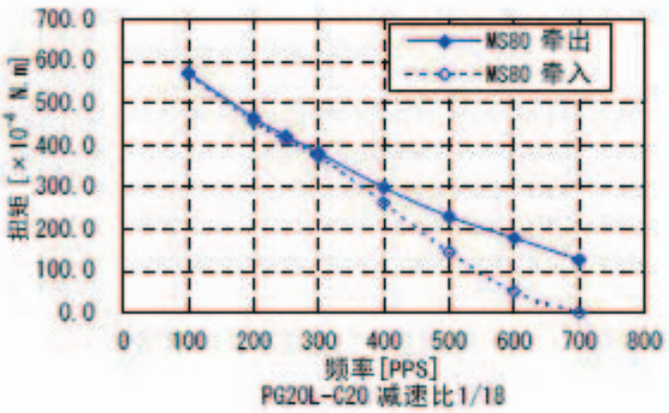

PG20L-C20 减速比 1/18

Copyright Minebea Co., Ltd.