09238SB (旧3615HS)

AC Axial Fan

92□×38L



■ 一般规格 General Specifications

电机结构： Motor Structure	罩极式感应电机 Shaded Pole Induction Motor
电机保护： Motor Protection	阻抗保护 Impedance Protection
绝缘电阻： Insulation Resistance	用DC500V兆欧表测量，应在100MΩ以上 Min 100MΩ by DC 500V Megger
绝缘耐压： Dielectric Withstand Voltage	AC1800V 3s
容许环境温度范围： Allowable Ambient Temperature Range	-10°C～+70°C (Operating) -40°C～+70°C (Storage) 正常使用状态下应无结露 non-condensing environment

■ 预期寿命 Expected Life

※故障率10% (L10使用寿命)
※Failure Rate: 10%(L10 Life)

25°C 100,000小时(Hours)

■ 外观图 Outline

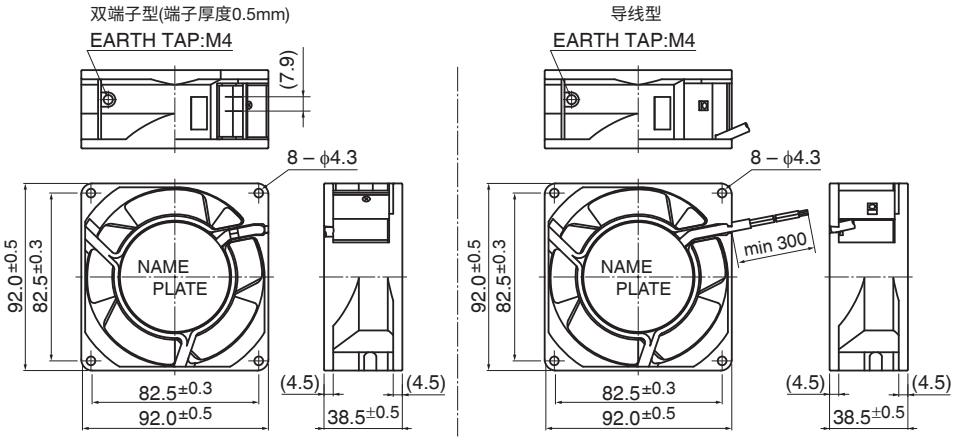

＊壳体仅限法兰型 Only flange type casing is available.

■ 安装孔参考图 Panel Out-cuts

进气侧(Inlet Side) / 排气侧(Outlet Side)

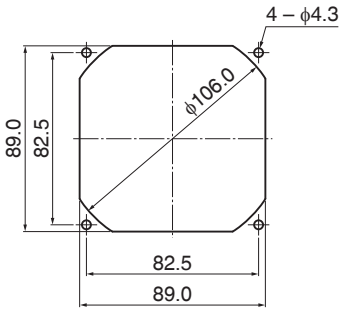

■ 特性曲线 Characteristic Curves

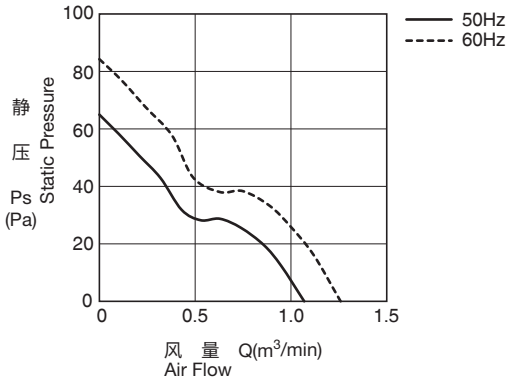

■ 材质 Material

壳体 ：铝合金(黑色涂装)
叶轮 ：塑料(黑色)UL94V-0
轴承 ：滚珠轴承
端子 ：FASTON#110的同等产品

Casing ：Aluminum (Black Painting)
Impeller ：Plastic (Black) UL94V-0
Bearing ：Ball Bearing
Terminal：Faston #110 or Equiv

＊ 也可提供导线型。
Lead Wire type is also available.
导线 ：UL3266, AWG22
Lead Wire

■ 规格 Specifications

型号 Model	管理编号 Product No.	额定电压 Rating Voltage (V)	频率 Frequency (Hz)	启动电压 Starting Voltage (V)	额定电流 Current (A)*2	额定输入 Input Power (W)$^{+10\%}_{-20\%}$	额定转速 Speed (min^{-1})*3	最大风量 Max.Air Flow (m^3/min)*1	最大风量 Max.Air Flow (CFM)*1	最大静压 Max. Static Pressure (Pa)*1	最大静压 Max. Static Pressure ($In\ H_2O$)*1	噪音 Noise (dB)*1	重量 Mass (g)
09238SB-A0L-EA-	00	100	50	65	0.150	8.0	2650	1.05	37.1	63.0	0.25	28.0	490
			60		0.130	7.5	3150	1.25	44.1	80.0	0.32	33.5	
09238SB-A1L-EA-	00	115	50	75	0.130	8.0	2650	1.05	37.1	63.0	0.25	28.0	
			60		0.110	7.0	3150	1.25	44.1	80.0	0.32	33.5	
09238SB-B0L-EA-	00	200	50	130	0.080	9.0	2650	1.05	37.1	63.0	0.25	28.0	
			60		0.070	8.0	3150	1.25	44.1	80.0	0.32	33.5	
09238SB-B2L-EA-	00	220	50	145	0.060	7.5	2650	1.05	37.1	63.0	0.25	28.0	
			60		0.050	7.0	3150	1.25	44.1	80.0	0.32	33.5	
09238SB-B3L-EA-	00	230	50	175	0.060	8.0	2650	1.05	37.1	63.0	0.25	28.0	
			60		0.050	7.0	3150	1.25	44.1	80.0	0.32	33.5	
09238SB-B4L-EA-	00	240	50	175	0.060	8.5	2650	1.05	37.1	63.0	0.25	28.0	
			60		0.050	8.0	3150	1.25	44.1	80.0	0.32	33.5	

旋转方向：从标签方向观察时为逆时针方向
送风方向：标签侧

Rotation: Counterclockwise as seen from the label side
Airflow Outlet: Label side

*1: Average Values in Free Air
*2: Maximum Values in Free Air
*3: Minimum Values in Free Air

AC FAN

Copyright MinebeaMitsumi Inc.