Minebea
Passion to Exceed Precision

功率无刷电机

■ 外形尺寸(参考) Outside Dimension (Reference)

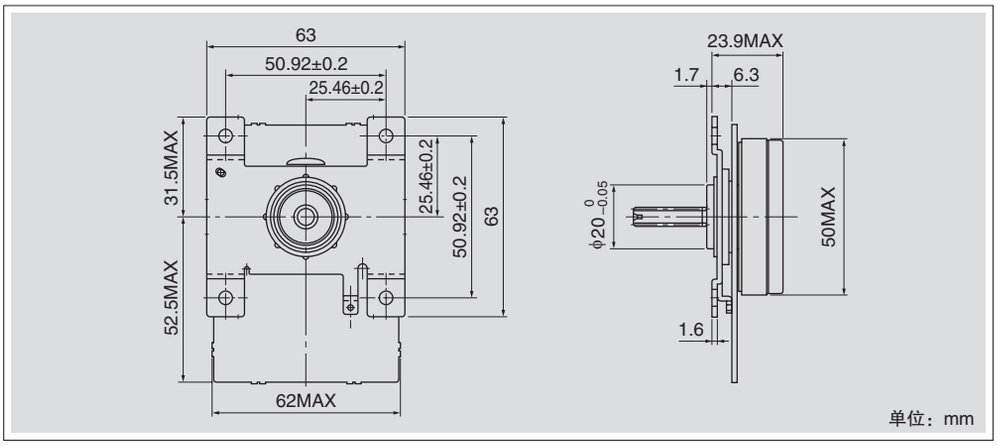

■ 该产品是对应客户需求的定制产品，详细规格及订货量请咨询本公司销售人员。
■ Please contact our sales for detail specification & order lot QTY. (All custom product by customer's requirement)

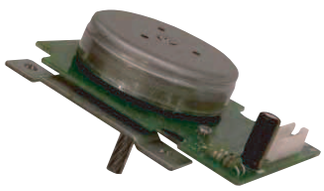

■ Φ 49 × L24 外转子式直流无整流子电机
■ DC Brushless motor outer rotor type

■ 产品特点 Characteristic

- 电机方式 Motor Type
  3相DC无刷电机
  3 Phase DC Brushless Motor
- 旋转方向 Direction of Rotation
  CW and CCW
- 内置驱动控制电路 Control–Driver circuit built–in.
- 小型、轻盈、高输出 Compact, Light Weight and High Output
- 高效率 High Efficiency
- 低噪音 Low Noise
- 过电流/限制保护 Overcurrent and Locked Rotor Protection
- 也可提供切齿输出轴型
  The gear machined output, shaft type is available as an option.

■ 典型特性 Major Characteristic Parameters

项目	最小 Min.	额定值 Nom.	最大 Max.	单位 Units
使用电压 Operating Voltage	21.6	24	26.4	VDC
使用转速 Operating Speed	600		3000	min^{-1}
连续动作额定输出 Continuous Rating Power			11	W
转动惯量 (参考值) Rotor Inertia (Reference Value)		159		g・cm^2
工作温度范围 Operating Temperature	0	20	50	℃
工作湿度范围 Operating Humidity	15		90	%RH
重量 Motor Weight			170	g

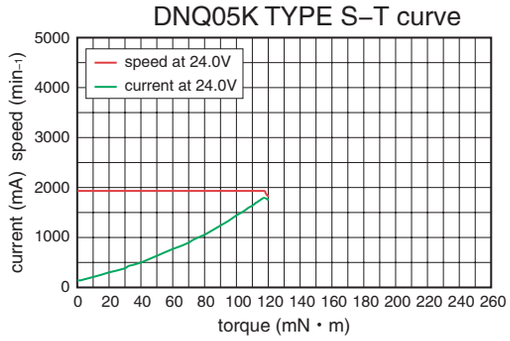

Copyright Minebea Co., Ltd.