Minebea
Passion to Exceed Precision

内转子无刷电机

■ 外形尺寸(参考) Outside Dimension (Reference)

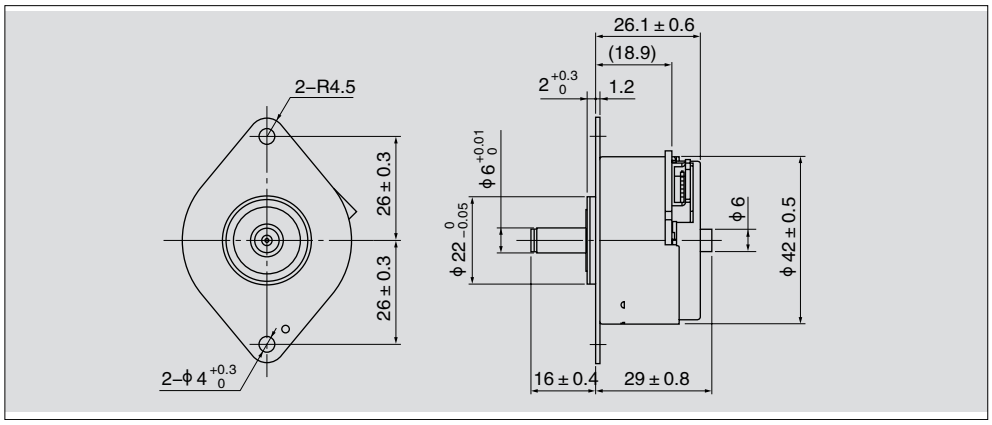



■ 该产品是对应客户需求的定制产品，详细规格及订货量请咨询本公司销售人员。
Please contact our sales for detail specification & order lot QTY.(All custom product by customer's requirement)

■ Φ42 × L29 内转子式直流无刷电机
■ DC Brushless motor inner rotor type

■ 产品特点 Characteristic

- 电机样式 / Motor Type
  3 相直流无刷电机
  3 Phase DC Brushless Motor
- 旋转方向 / Direction of Rotation
  CW and CCW
- 内置驱动电路 / Drive circuit built–in.
- 由PWM DUTY进行速度控制 / Speed control by PWM DUTY.
- 小型、轻盈、高输出 / Compact,Light Weight and High Output
- 高效率 / High Efficiency
- 低惯性 / Low Inertia
- 过电流保护/堵转保护 / Overcurrent and Locked Rotor Protection
- 也可提供切齿输出轴型 / The gear machined output,shaft type is available as an option.

■ 典型特性 Major Characteristic Parameters

项目		最小 Min.	额定值 Nom.	最大 Max.	单位 Units
使用电压 Operating Voltage	电机驱动 for Motor	21.6	24	26.4	VDC
	回路电源 for Circuit	4.5	5	5.5	VDC
连续动作额定输出 Continuous Rating Power				3	W
短时间额定输出 Short Time Rating Power				7	W
低惯性(参考值) Rotor Inertia (Reference Value)			12		g・cm^2
工作温度范围 Operating Temperature		0	20	50	℃
工作湿度范围 Operating Humidity		15		90	%RH
可使用输入 PWM DUTY Usable Input PWM Duty		10		100	%
重量 Motor Weight				120	g

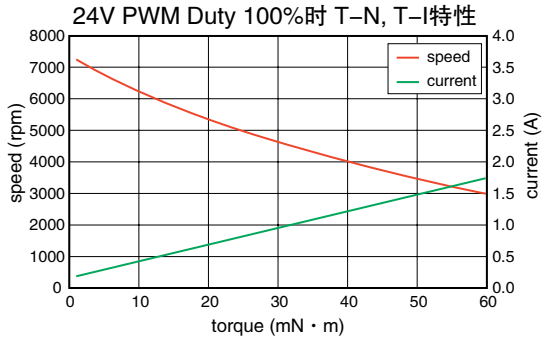

Copyright Minebea Co., Ltd.