MAP-HD-140 (21 x 12 x 38.3mm)

金属刷



Weight:14.5g

主要用途 / Applications

家用手腕式血压计

外观尺寸 / External Dimensions

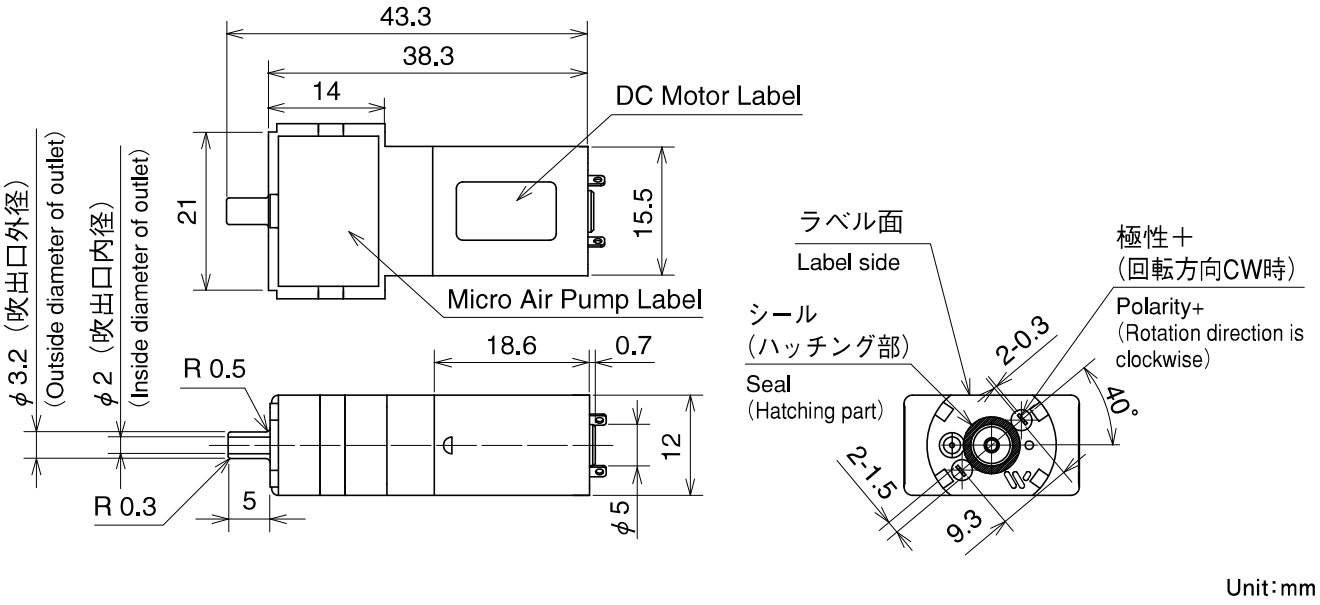

Unit：mm

规格 / Specifications

项目 / Items		规格 / SPECIFICATIONS	条件 / Conditions
额定电压	Rated Voltage	3V	
使用电压范围	Voltage Range	2～3.2V	
升压时间	Pressing Time	10sec 以下 / or less	在额额定电压（DC3V）下，100cc容器内从0mmHg升压至300mmHg所需的时间 Time to add pressure from 0 to 300mmHg to a tank of 100cc by rated voltage (DC 3V).
消耗电流	Current Consumption	450mA 以下 / or less	在额定电压（DC3V）下，100CC容器内，从0mmHg升压至300mmHg的最大消耗电流 Maximum current during adding pressure from 0 to 300mmHg to a tank of 100cc by rated voltage (DC 3V).
漏气	Leakage of Air	3mmHg/min 以下 / or less	100cc容器内，分别升压到40±10mmHg与300±10mmHg，泵停止后，约放置30秒时间，接着开始测量时的压力下降 Decrease of pressure at 30 second after stop pumping to a tank of 100cc up to 40±10mmHg and 300 ± 10mmHg.
最高压力	Maximum Pressure	350mmHg 以上 / or more	
噪音	Noise	55dB 以下 / or less	泵横向30cm范围的噪音 Noise at 30cm from the pump.

Copyright MinebeaMitsumi Inc.