MITSUMI

MAP-AM-265（φ 27 x 55.4mm）

金属刷



Weight:51.0g

主要用途 / Applications

家用上臂式血压计

外观尺寸 / External Dimensions

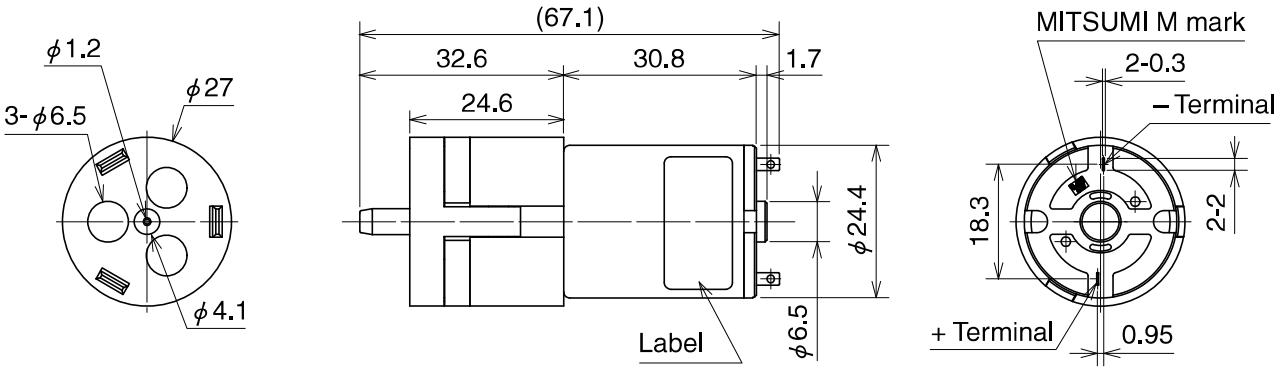

Unit：mm

规格 / Specifications

项目 / Items		规格 / SPECIFICATIONS	条件 / Conditions
额定电压	Rated Voltage	6V	
使用电压范围	Voltage Range	5～7V	
升压时间	Pressing Time	11.5sec 以下 / or less	在额定电压（DC6V）下，500CC容器内，从0mmHg升压至300mmHg所需时间 Time to add pressure from 0 to 300mmHg to a tank of 500cc by rated voltage (DC 6V).
消耗电流	Current Consumption	430mA 以下 / or less	在额定电压（DC6V）下，500CC容器内，从0mmHg升压至300mmHg的最大消耗电流 Maximum current during adding pressure from 0 to 300mmHg to a tank of 500cc by rated voltage (DC 6V).
漏气	Leakage of Air	3mmHg/min 以下 / or less	将500cc容器内分别升压到40±10mmHg与300±10mmHg，泵停止后，放置约30秒时间，接着开始测量时的压力下降 Decrease of pressure at 30 second after stop pumping to a tank of 500cc up to 40 ± 10mmHg and 300 ± 10mmHg.
最高压力	Maximum Pressure	400mmHg 以上 / or more	
噪音	Noise	55dB 以下 / or less	泵横向30cm范围的噪音 Noise at 30cm from the pump.

Copyright MinebeaMitsumi Inc.