Minebea
Passion to Exceed Precision

外观规格图
称重传感器

规格/SPECIFICATIONS

●负载特性 / PERFORMANCE

额定量程 / Rated capacity(R.C.)	: 19.61 kN (2 tf), 49.03 kN (5 tf), 98.07 kN (10 tf) 196.1 kN (20 tf), 490.3 kN (50 tf), 980.7 kN(100 tf)
安全过载 / Safe overload	: 150 %R.C.
极限过载 / Ultimate overload	: 200 %R.C.
额定输出 / Rated output(R.O.)	: 3 mV/V±0.006 mV/V
非线性 / Non-linearity	: 0.05 %R.O. (CWV1-50T~100T:0.1 %R.O.)
滞后性 / Hysteresis	: 0.1 %R.O. (CWV1-50T~100T:0.15 %R.O.)
重复性 / Repeatability	: 0.02 %R.O. (CWV1-50T~100T:0.05 %R.O.)

●电气特性 / ELECTRICAL

推荐激励电压 / Recommended excitation	: 12 V以下/12 V or less
最大激励电压 / Maximum excitation	: 20 V
零点平衡 / Zero balance	: ±0.03 mV/V
输入电阻 / Input terminal resistance	: 350 Ω±3.5 Ω
输出电阻 / Output terminal resistance	: 350 Ω±5 Ω
绝缘电阻(电桥~主体之间) / Insulation resistance (Bridge-Body)	: 2000 MΩ以上/2000 MΩ or more(50 VDC)

●温度特性 / TEMPERATURE

补偿温度范围 / Compensated temperature range	: -10 ℃ ~ 70 ℃
安全温度范围 / Safe temperature range	: -20 ℃ ~ 80 ℃
温度变化对零点的影响 / Temperature effect on zero balance	: 0.03 %R.O./10 ℃
温度变化对输出的影响 / Temperature effect on output	: 0.03 %LOAD/10 ℃

●其它 / THE OTHERS

弹性体的材质 / Element Material	: 合金钢 ALLOY STEEL
涂装 / Paint	: 环氧树脂涂装(Munsell 6GY3.5/2半光泽近似色) Epoxy resin (Munsel 6GY3.5/2 semi-gloss
电缆 / Cable	: φ10 带4芯屏蔽线 3m直接连接 带前端Y型压接端子 φ10 4core shield 3m connected with Y-terminal
寿命 / Fatigue Life	: 额定量程时10^6次 10^6times on rated load
防护等级 / IP Protection	: IP64 IP64

电路 / Circuit

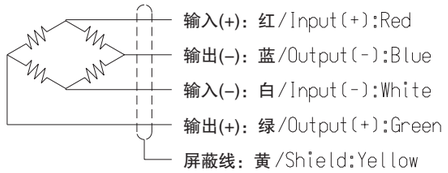

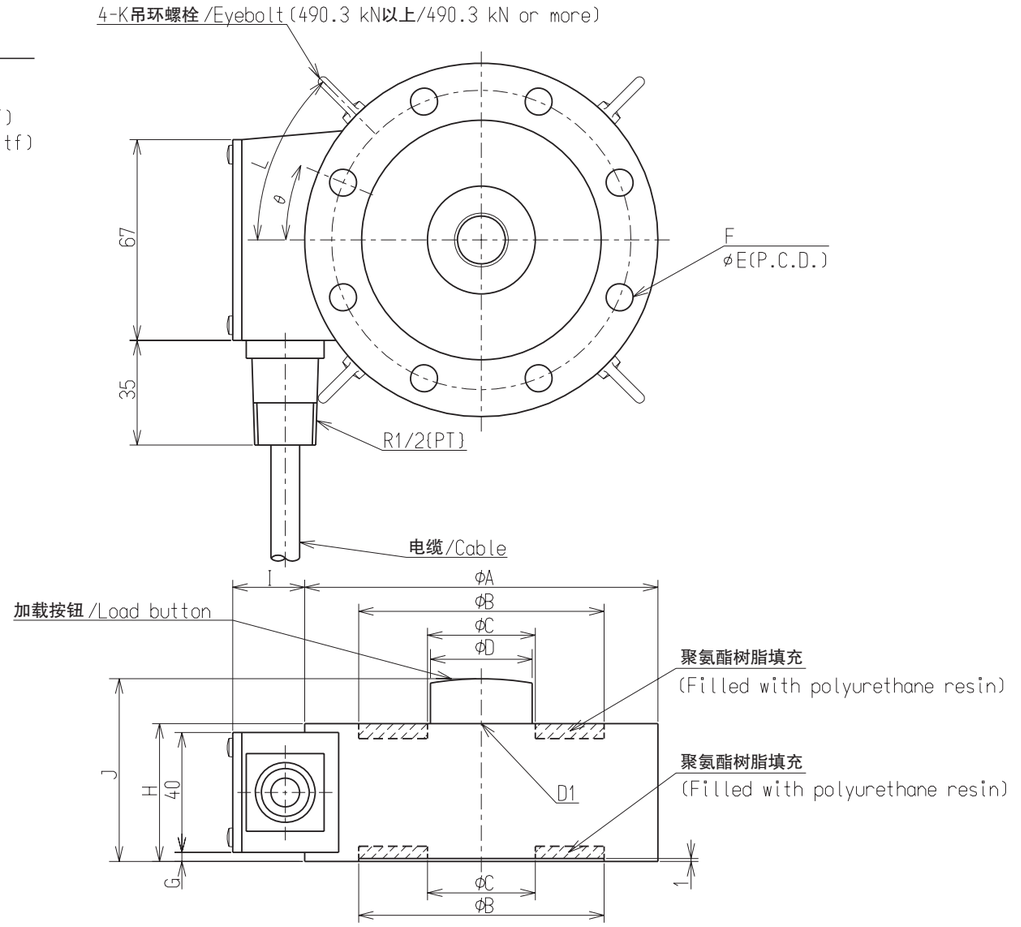

外形尺寸表/OUTSIDE

单位/Unit：mm

型号	额定量程	φA	φB	φC	φD	D1(6H)	φE	F	G	H	I	J	K	L	θ	额定位移量(约mm) Rated Displacement (Approx.mm)	固有频率(Hz) Natural Frequency	重量(约kg) Weight (Approx.kg)
CWV1-2T	19.61 kN(2 tf)	112	80	32	30	M16×2	96	8-φ6.6	3	46	24	59	—	—	22.5°	0.05	4900	3.1
CWV1-5T	49.03 kN(5 tf)	118	82	36	34	M18×1.5	100	8-φ9	3	46	24	61	—	—	22.5°	0.05	6500	4
CWV1-10T	98.07 kN(10 tf)	138	94	48	42	M24×2	116	8-φ11	9	60	25	80	—	—	22.5°	0.05	6300	6.4
CWV1-20T	196.1 kN(20 tf)	182	126	76	70	M39×2	154	8-φ14	15	80	28	115	—	—	22.5°	0.05	4800	15.5
CWV1-50T	490.3 kN(50 tf)	226	153	92	80	M50×2	190	12-φ18	28	105	29	150	M8	30°	15°	0.05	5400	29
CWV1-100T	980.7 kN(100 tf)	310	212	138	118	M76×3	260	16-φ22	45	140	31	205	M10	45°	11.25°	0.09	3400	74

公布	
K	
S	
T	
F	

单位 UNIT mm
尺度 SCALE Free

一般公差 TOL	尺寸L	公差
	L≤4	±0.1
	4<L≤16	±0.2
	16<L≤63	±0.3
	63<L≤250	±0.5
	250<L≤1000	±0.8
	角度 DEG	±0.5

材质 MATERIAL
表面粗糙度 SURF.ROUGH.
热处理 HEAT TREAT.
表面处理 FINISH

创建日期 DATE 2013/10/23
零件名称 DESCRIPTION
外观规格图 /OUTLINE
产品 PART NO.(MODEL NO.)
编号 CWV1-2T~100T
图纸 DRAWING NO.
编号 KT53644-2
页编号SHEET /
修订 REV. -

美蓓亚株式会社 计测器事业部

Copyright Minebea Co., Ltd.