Minebea
Passion to Exceed Precision

# 外观规格图
# 称重传感器

## 规格

●负载特性

| | |
|---|---|
| 额定量程(R.C.) | : 490.3 N{50 kgf}, 980.7 N{100 kgf}, 1.961 kN{200 kgf}, 4.903 kN{500 kgf}, 9.807 kN{1 tf}, 19.61 kN{2 tf} |
| 安全过载 | : 150 %R.C. |
| 极限过载 | : 200 %R.C. |
| 额定输出(R.O.) | : 2 mV/V±0.005 mV/V |
| 非线性 | : 0.15 %R.O. |
| 滞后性 | : 0.1 %R.O. |
| 重复性 | : 0.05 %R.O. |

●电气特性

| | |
|---|---|
| 推荐激励电压 | : 12 V以下 |
| 最大激励电压 | : 18 V |
| 零点平衡 | : ±0.06 mV/V |
| 输入电阻 | : 425 Ω±50 Ω |
| 输出电阻 | : 350 Ω±5 Ω |
| 绝缘电阻 | : 2000 MΩ以上(DC 50 V) |
| (电桥～主体之间) | |

●温度特性

| | |
|---|---|
| 补偿温度范围 | : -10 ℃ ~ 70 ℃ |
| 安全温度范围 | : -20 ℃ ~ 80 ℃ |
| 温度变化对零点的影响 | : 0.05 %R.O./10 ℃ |
| 温度变化对输出的影响 | : 0.1 %LOAD/10 ℃ |

●其它

| | |
|---|---|
| 插座 | : R04–R6M(多治见无线) |
| △A 电缆(另售品) | : 型号 RC019–6M<br>φ6.3 带4芯屏蔽线柔性电缆6m<br>称重传感器侧 带前端R04–P6F<br>仪表侧 带前端Y型压接端子 |
| 防护等级 | : IP67 |
| 重量 | : 约0.34kg |
| 弹性体的材质 | : 不锈钢 |
| 寿命 | : 额定量程时$10^6$次 |
| RoHS | : 符合 |

连接器
PIN.NO.

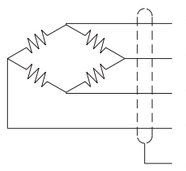

| | | |
|---|---|---|
| 输入(+)： | A | 红 |
| 输出(−)： | B | 蓝 |
| 输入(−)： | C | 白 |
| 输出(+)： | D | 绿 |
| 屏蔽线： | | 黄 |

| 公布 | |
|---|---|
| K | |
| S | |
| T | |
| F | |
| | |
| | |
| | |

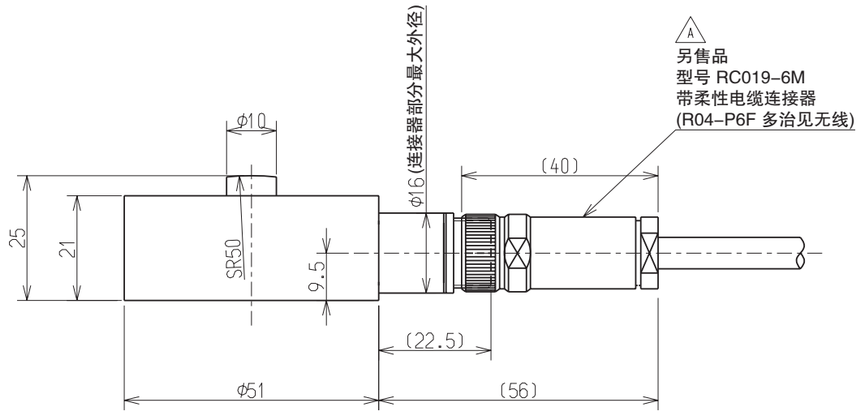


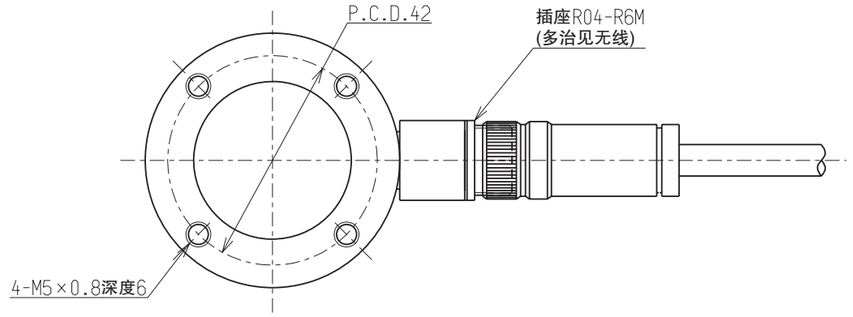


| 型号 | 额定位移量(mm) | 固有频率(Hz) |
|---|---|---|
| CMM1J-50K | 0.15 | 3600 |
| CMM1J-100K | 0.10 | 5000 |
| CMM1J-200K | 0.07 | 6000 |
| CMM1J-500K | 0.07 | 7000 |
| CMM1J-1T | 0.05 | 10000 |
| CMM1J-2T | 0.05 | 10000 |

注释 △A
本产品以6m另售电缆(RC019-6M)为基准进行输出调整。
变更电缆长度时，额定输出数值会发生变化。

| | | | |
|---|---|---|---|
| 单位 UNIT mm<br>尺度 SCALE free | 材质 ERIAL | 创建日期 DATE 2011.10.19 | |
| | 表面粗糙度 SURF.ROUGH. | 零件名称 DESCRIPTION<br>外观规格图 | |
| 一般公差 TOL<br>尺寸L / 公差<br>L≤4 ±0.1<br>4<L≤16 ±0.2<br>16<L≤63 ±0.3<br>63<L≤250 ±0.5<br>250<L≤1000 ±0.8<br>角度 DEG ±0.5 | 热处理 HEAT TREAT. | 产品 PART NO.(MODEL NO.)<br>编号 CMM1J-50K～2T | 页编号SHEET / |
| | 表面处理 FINISH | 图纸 DRAWING NO.<br>编号 KT53188-2 | 修订 REV. A |

**美蓓亚株式会社** 计测器事业部


Copyright Minebea Co., Ltd.