Minebea
Passion to Exceed Precision

外观规格图
称重传感器

规格/SPECIFICATIONS

●负载特性 / PERFORMANCE

额定量程 / Rated capacity(R.C.)	: 4.903 kN { 500kgf} 9.807 kN { 1 tf } 19.61 kN { 2 tf } 49.03 kN { 5 tf } 98.07 kN { 10 tf } 196.1 kN { 20 tf }
安全过载 / Safe overload	: 500 %R.C.
极限过载 / Ultimate overload	: 500 %R.C.
额定输出 / Rated output(R.O.)	: 2 mV/V±0.008 mV/V
非线性 / Non-linearity	: 0.20 %R.O.
滞后性 / Hysteresis	: 0.10 %R.O.
重复性 / Repeatability	: 0.10 %R.O.

●电气特性 / ELECTRICAL

推荐激励电压 / Recommended excitation	: 12 V OR LESS
最大激励电压 / Maximum excitation	: 20 V
零点平衡 / Zero balance	: ±0.02 mV/V
输入电阻 / Input terminal resistance	: 350Ω±3.5Ω
输出电阻 / Output terminal resistance	: 350Ω±5Ω
绝缘电阻 / Insulation resistance	: 2000 MΩ or more(DC 50V)

●温度特性 / TEMPERATURE

补偿温度范围 / Compensated temperature range	: -10 ℃ ~ 70 ℃
安全温度范围 / Safe temperature range	: -20 ℃ ~ 100 ℃
温度变化对零点的影响 / Temperature effect on zero balance	: 0.05 %R.O./10℃
温度变化对输出的影响 / Temperature effect on output	: 0.10 %LOAD/10℃

●其它 / THE OTHERS

电缆 / Cable	: φ10 带4芯屏蔽线 3m直接连接 φ10 4core shield 3m 带前端Y型压接端子 CONNECTED WITH Y-TERMINAL(1.25Y-3.5)
防护等级 / Ingress Protection	: IP64 (电缆除外/except cable))
弹性体的材质 / Element Material	: 合金钢 ALLOY STEEL
寿命 / Fatigue Life	: 额定量程时10^6次 10^6 TIMES ON RATED LOAD
涂装 / Paint	: 环氧树脂涂装(Munsell 6GY3.5/2半光泽近似色) Epoxy resin (Munsel 6GY3.5/2 semi-bright)

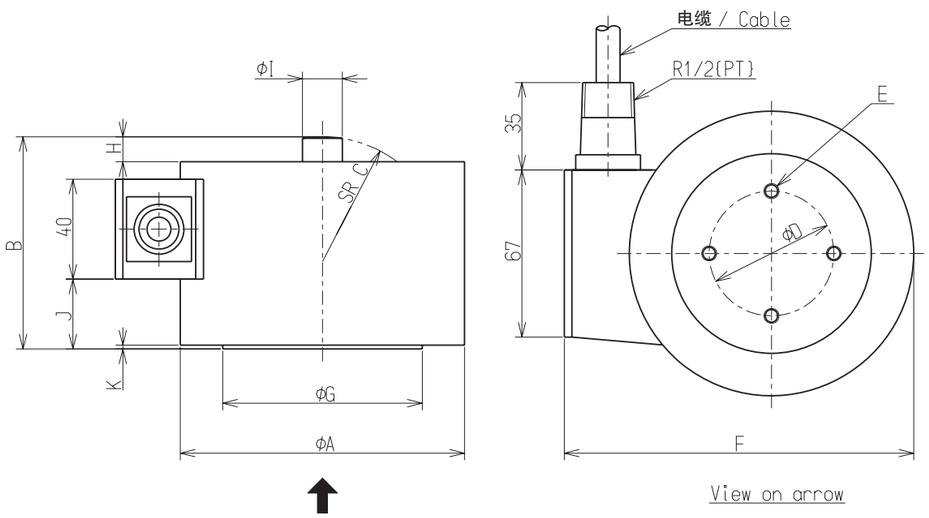

△A △B

外形尺寸表/OUTSIDE　　单位/UNIT：mm

型号 TYPE	额定量程 Rated Capacity	φA	B	C	φD	E	F	φG	H	φI	J	K
CCR1B-500K	4.903 kN{500kgf}	114	85	SR50	50	4-M6 DEPTH10	138	80	9	16	28	1.5
CCR1B-1T	9.807 kN{1 tf}											
CCR1B-2T	19.61 kN{2 tf}											
CCR1-5T	49.03 kN{5 tf}	140	110	SR100	60	4-M8 DEPTH15	166	100	15	35	43	1.5
CCR1-10T	98.07 kN{10 tf}											
CCR1-20T	196.1 kN{20 tf}	165	145	SR200	80	4-M12DEPTH20	192	120	20	45	69	2.5

公布	
K	
S	
T	
F	

电路 / Circuit

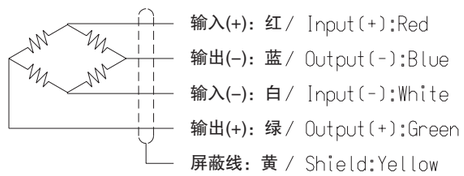

单位 UNIT mm	材质 MATERIAL	创建日期 DATE 2010.10.12	
尺度 SCALE Free	表面粗糙度 SURF.ROUGH.	零件名称 DESCRIPTION 外观规格图 /OUTLINE	
一般公差 TOL: 尺寸L / 公差: <L≤4 ±0.1; 4<L≤16 ±0.2; 16<L≤63 ±0.3; 63<L≤250 ±0.5; 250<L≤1000 ±0.8; 角度 DEG ±0.5	热处理 HEAT TREAT.	产品 PART NO.(MODEL NO.) 编号 CCR1(B)-500K~20T	页编号SHEET /
	表面处理 FINISH	图纸 DRAWING NO. 编号 KT52994-2	修订 REV. B

美蓓亚株式会社 计测器事业部

Copyright Minebea Co., Ltd.