Minebea
Passion to Exceed Precision

外观规格图
称重传感器

规格/SPECIFICATIONS

●负载特性 / PERFORMANCE

额定量程 / Rated Capacity(R.C.)	: 49.03 N { 5 kgf }, 98.07 N { 10 kgf }, 196.1 N { 20 kgf }, 490.3 N { 50 kgf }, 980.7 N { 100 kgf }, 1.961 kN { 200 kgf }
安全过载 / Safe overload	: 150 %R.C.
极限过载 / Ultimate overload	: 200 %R.C.
额定输出 / Rated Output(R.O.)	: 2 mV/V±0.003 mV/V
非线性 / Non-linearity	: 0.05 %R.O.
滞后性 / Hysteresis	: 0.05 %R.O.
重复性 / Repeatability	: 0.03 %R.O.

●电气特性 / ELECTRICAL

推荐激励电压 / Recommended excitation	: 12 V or less
最大激励电压 / Maximum excitation	: 20 V
零点平衡 / Zero balance	: ±0.02 mV/V
输入端子间电阻 / Input terminal resistance	: 400 Ω±50 Ω
输出端子间电阻 / Output terminal resistance	: 350 Ω±5 Ω
绝缘电阻 / Insulation resistance	: 2000 MΩ or more(DC 50 V)

●温度特性 / TEMPERATURE

补偿温度范围 / Compensated temperature range	: -10 ℃ ~ 60 ℃
安全温度范围 / Safe temperature range	: -20 ℃ ~ 80 ℃
温度变化对零点的影响 / Temperature effect on zero balance	: 0.03 %R.O./10 ℃
温度变化对输出的影响 / Temperature effect on output	: 0.03 %LOAD/10 ℃

●其它 / THE OTHERS

电缆 / Cable	: φ6.3 带4芯屏蔽线 5m直接连接 φ6.3 4core shield 5 m 带前端Y型压接端子 connected with Y-terminal
防护等级 / IP protection	: IP67
弹性体的材质 / Element Material	: 不锈钢 Stainless steel
寿命 / Fatigue Life	: 额定量程时10^6次 10^6 times on Rated Capacity

●接线图 / Circuit

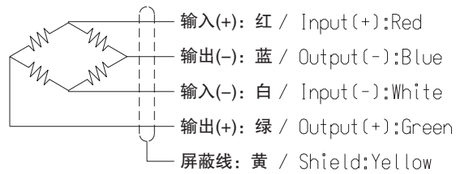

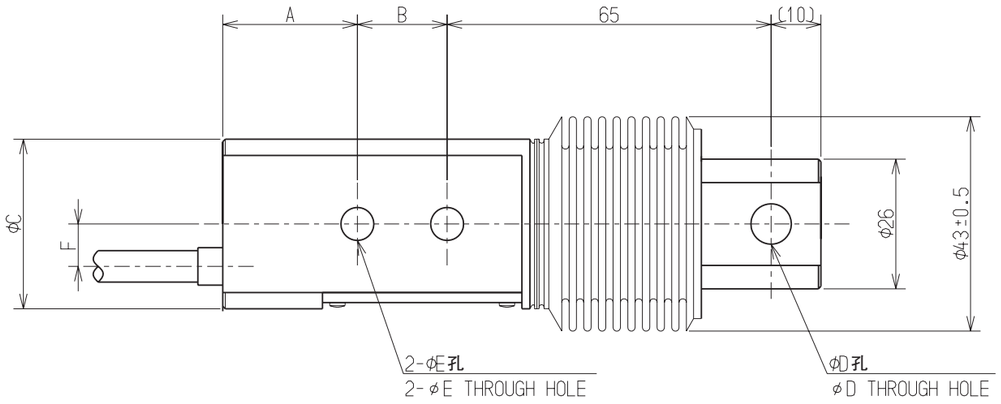

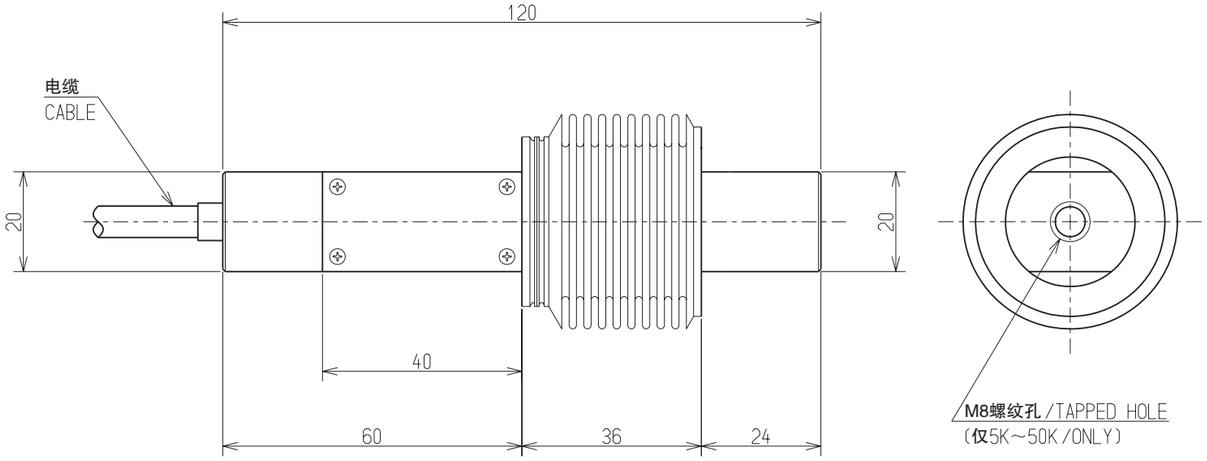

外形尺寸表/OUTSIDE　　单位/UNIT：mm

型号 /TYPE	额定量程 /R.C.	A	B	φC	φD	φE	F	额定位移量(参考值) Rated Displacement (Reference)	固有频率(Hz) Natural Frequency (Hz)	重量(约kg) Weight(approx.kg)
CBE1-5K	49.03 N{5 kgf}	27	18	34	8.1	6.6	8.5	0.19	250	0.73
CBE1-10K	98.07 N{10 kgf}							0.21	384	
CBE1-20K	196.1 N{20 kgf}	27	18	34	8.1	6.6	8.5	0.21	420	0.76
CBE1-50K	490.3 N{50 kgf}							0.25	555	
CBE1-100K	980.7 N{100 kgf}	25	20	36	10.1	8.4	9.5	0.23	1250	0.76
CBE1-200K	1.961 kN{200 kgf}							0.32	1428	

公布	
K	
S	
T	
F	

单位 UNIT mm	材质 MATERIAL	创建日期 DATE 2009.1.7	
尺度 SCALE FREE	表面粗糙度 SURF.ROUGH.	零件名称 DESCRIPTION 外观规格图 /OUTLINE	
一般公差 TOL: 尺寸L ≤4 ±0.1; 4<L≤16 ±0.2; 16<L≤63 ±0.3; 63<L≤250 ±0.5; 250<L≤1000 ±0.8; 角度 DEG ±0.5	热处理 HEAT TREAT.	产品 PART NO.(MODEL NO.) 编号 CBE1-5K～200K	页编号SHEET /
	表面处理 FINISH	图纸 DRAWING NO. 编号 KT52643-2	修订 REV. A

美蓓亚株式会社 计测器事业部

Copyright Minebea Co., Ltd.