Minebea
Passion to Exceed Precision

外观规格图
称重传感器

规格/SPECIFICATIONS

● 负载特性 / PERFORMANCE

A	△A 额定量程 / Rated capacity(R.C.) △C	: 1.961 kN { 200 kgf } 2.452 kN { 250 kgf } 4.903 kN { 500 kgf } 9.807 kN { 1 tf } 19.61 kN { 2 tf }
	安全过载 / Safe overload	: 150 %R.C.
	极限过载 / Ultimate overload	: 200 %R.C.
	△A 额定输出 / Rated output(R.O.)	: 2 mV/V±0.002 mV/V (仅200K 1.6±0.002 mV/V / Only 200K 1.6±0.002mV/V)
	非线性 / Non-linearity	: 0.025 %R.O.
	滞后性 / Hysteresis	: 0.025 %R.O.
	重复性 / Repeatability	: 0.025 %R.O.
B	△A 蠕变 / Creep	: 0.020 %R.O./30min
	△A 蠕变恢复 / Creep recovery	: 0.016 %R.O./30min

● 电气特性 / ELECTRICAL

推荐激励电压 / Recommended excitation	: 12 V OR LESS
最大激励电压 / Maximum excitation	: 20 V
零点平衡 / Zero balance	: ±0.02 mV/V
输入电阻 / Input terminal resistance	: 420 Ω±40 Ω
输出电阻 / Output terminal resistance	: 350 Ω±5 Ω
绝缘电阻 / Insulation resistance	: 2000 MΩ or more(DC-50V)

● 温度特性 / TEMPERATURE

补偿温度范围 / Compensated temperature range	: -10 ℃ ~ 70 ℃
C 安全温度范围 / Safe temperature range	: -20 ℃ ~ 80 ℃
△A 温度变化对零点的影响 / Temperature effect on zero balance	: 0.014 %R.O./10℃
△A 温度变化对输出的影响 / Temperature effect on output	: 0.012 %LOAD/10℃

● 其它 / THE OTHERS

电缆 / Cable	: φ4.7 带4芯屏蔽线 6m直接连接 φ4.7 4core shield 6m 带前端Y型压接端子 CONNECTED WITH Y-TERMINAL(1.25Y-3.5)
弹性体的材质 / Element Material	: 不锈钢 STAINLESS STEEL
寿命 / Fatigue Life	: 额定量程时10^6次 10^6 TIMES ON RATED LOAD
防护等级 / IP Protection	: IP68

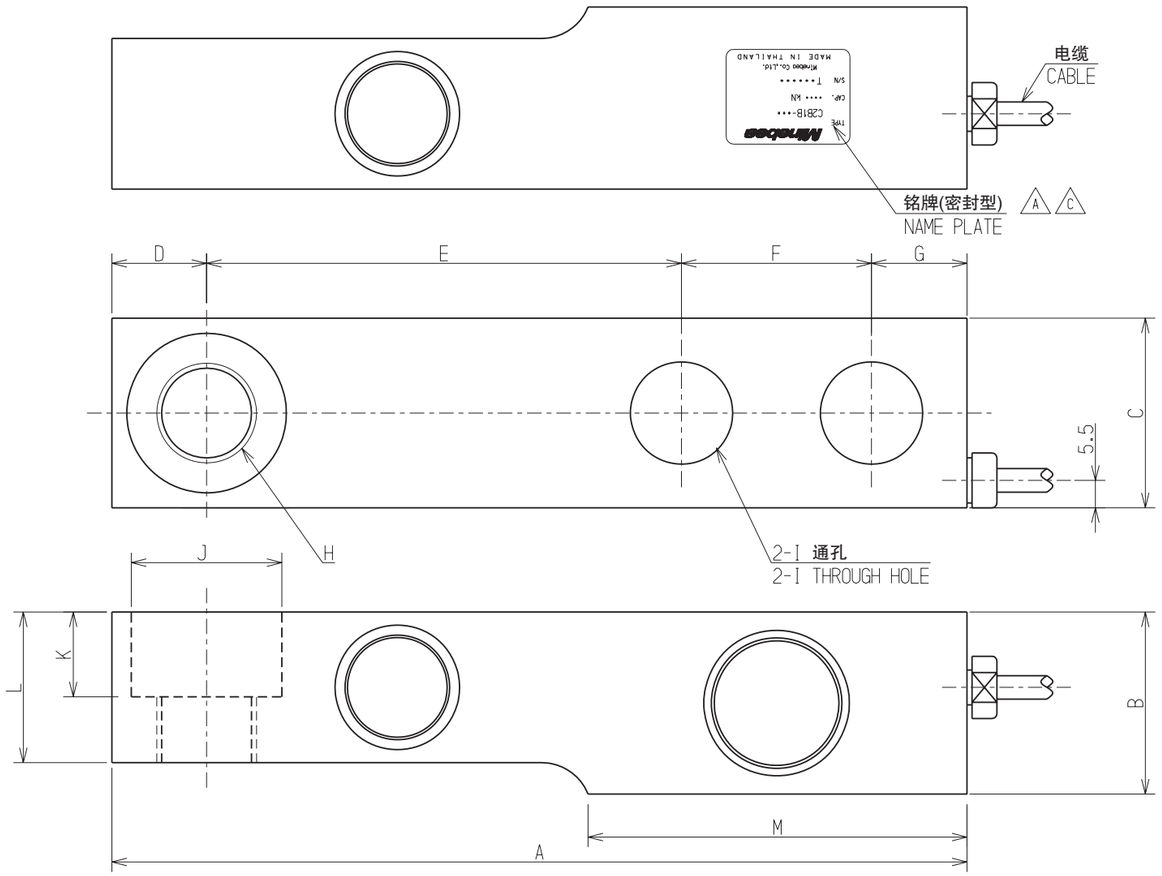

外形尺寸表/OUTSIDE △B △C　　单位/UNIT：mm

型号 /TYPE	额定量程 /R.C.	A	B	C	D	E	F	G	H	I	J	K	L	M	额定位移量 Rated Displacement	固有频率 Natural Frequency (Hz)	重量 Wight (kg)
C2B1B-200K	1.961 kN	131	30.2	32	12.6	76.2	25.4	16.8	M12	φ13	φ20.6	14	22.7	57	0.15	1000	0.8
C2B1B-250K	2.452 kN												22.7				
C2B1B-500K	4.903 kN												24.0		0.20		
C2B1B-1T	9.807 kN												26.9		0.30		
C2B1B-2T	19.61 kN	171.5	36.5	38	19	95.3	38.1	19.1	M20	φ20.5	φ30.2	17	30.2	76	0.50	1500	1.5

公布	
K	
S	
T	
F	

电路 / Circuit

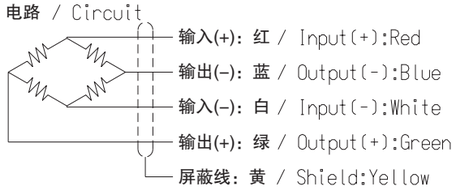

一般公差 TOL	尺寸L	公差
	L≤4	±0.1
	4<L≤16	±0.2
	16<L≤63	±0.3
	63<L≤250	±0.5
	250<L≤1000	±0.8
	角度 DEG	±0.5

单位 UNIT mm　尺度 SCALE Free
材质 MATERIAL
表面粗糙度 SURF.ROUGH.
热处理 HEAT TREAT.
表面处理 FINISH

创建日期 DATE 2009.6.10
零件名称 DESCRIPTION
外观规格图/OUTLINE
产品 PART NO.(MODEL NO.)
编号 C2B1B-200K~2T
页编号SHEET /
图纸 DRAWING NO.
编号 KT52635-2
修订 REV. C

美蓓亚株式会社 计测器事业部

Copyright Minebea Co., Ltd.