Minebea
Passion to Exceed Precision

外观规格图
称重传感器

△A 英文追加/Add English

规格/SPECIFICATIONS

●负载特性 / PERFORMANCE	
额定量程 / Rated capacity(R.C.)	: 490.3 kN {50 tf}~2.942 MN {300 tf}
安全过载 / Safe overload	: 150 %R.C.
极限过载 / Ultimate overload	: 200 %R.C.
额定输出 / Rated output(R.O.)	: 2 mV/V±0.02 mV/V
非线性 / Non-linearity	: 0.3 %R.O.
滞后性 / Hysteresis	: 0.3 %R.O.
重复性 / Repeatability	: 0.15 %R.O.
●电气特性 / ELECTRICAL	
推荐激励电压 / Recommended excitation	: 12 VDC or less
最大激励电压 / Maximum excitation	: 20 VDC
零点平衡 / Zero balance	: ±0.02 mV/V
输入电阻 / Input terminal resistance	: 350 Ω±3.5 Ω
输出电阻 / Output terminal resistance	: 350 Ω±5 Ω
绝缘电阻 / Insulation resistance (电桥-主体之间/Bridge-Body)	: 2000 MΩ or more(50 VDC)
●温度特性 / TEMPERATURE	
补偿温度范围 / Compensated temperature range	: -10 ℃ ~ 70 ℃
安全温度范围 / Safe temperature range	: -20 ℃ ~ 100 ℃
温度变化对零点的影响 / Temperature effect on zero balance	: 0.05 %R.O./10 ℃
温度变化对输出的影响 / Temperature effect on output	: 0.1 %LOAD/10 ℃
●其它 / THE OTHERS	
电缆 / Cable	: φ10 带4芯屏蔽线 3m直接连接 φ10 4core shield 3m
弹性体的材质 / Element Material	: 合金钢 ALLOY STEEL
防护等级 / IP Protection	: IP64 IP64
涂装 / Paint	: 环氧树脂涂装(Munsell 6GY3.5/2半光泽近似色) Epoxy resin (Munsell 6GY3.5/2 semi-gloss)
寿命 / Fatigue Life	: 额定量程时10^6次 10^6Times on Rated load

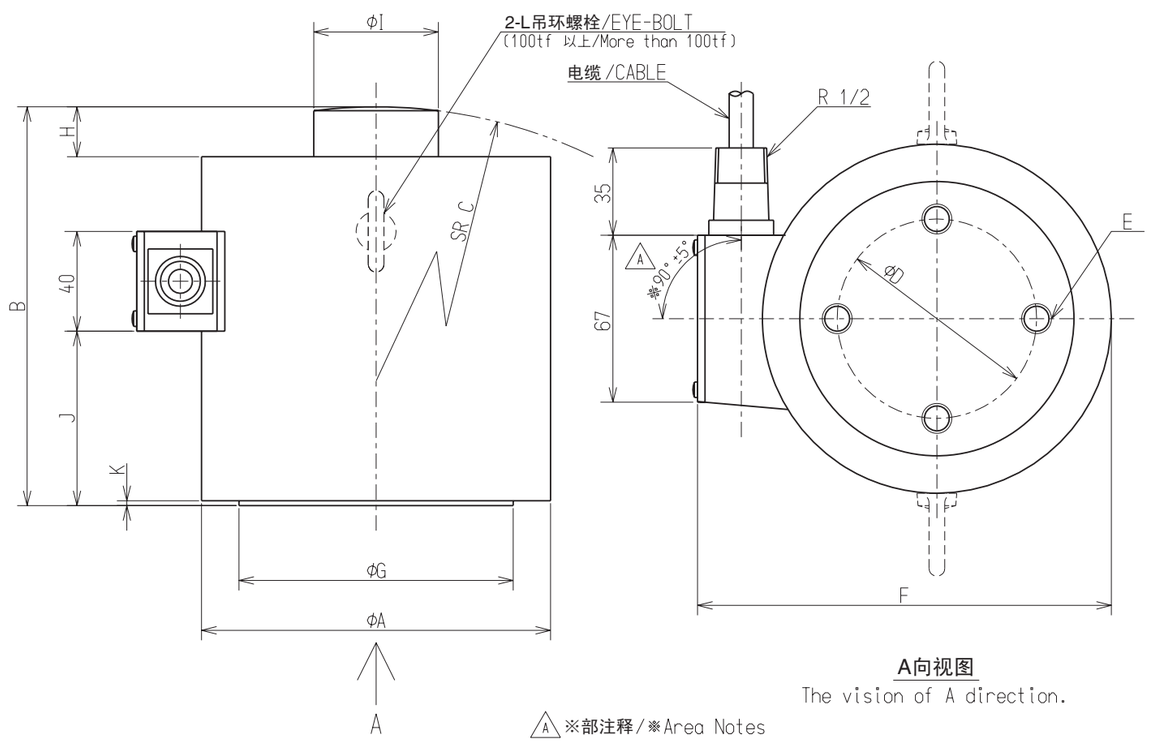

△A ※部注释/※Area Notes

端子箱的位置偏移容许值在±5°C以内
Position tolerance of terminal box must be within ±5° .

A向视图
The vision of A direction.

电路 / Circuit

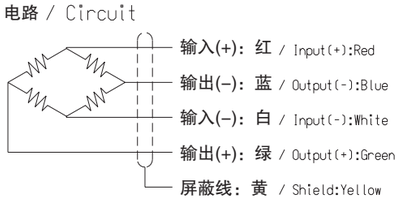

外形尺寸表/OUTSIDE △A 单位/Unit: mm

型号 Type	额定量程 Rated capacity	φA	B	C	φD	E	F	φG	H	φI	J	K	L	额定位移量(参考值) Rated Displacement (Reference)	固有频率 Natural Frequency (Hz)	重量(约kg) Weight (Approx.kg)
CCS1-50T	490.3 kN {50 tf}	140	160	200	80	4-M12 深度/Depth 20	166	110	20	50	70	2	-	0.16	9700	10
CCS1-100T	980.7 kN {100 tf}	165	190	200	100	4-M16 深度/Depth 20	193	130	30	70	80	2	M8	0.19	8200	18
CCS1-200T	1.961 MN {200 tf}	216	230	300	130	4-M16 深度/Depth 25	246	180	30	95	100	2	M12	0.23	6900	34
CCS1-300T	2.942 MN {300 tf}	216	320	600	130	4-M24 深度/Depth 35	246	180	30	120	150	2	M12	0.34	4800	50

公布	
K	
S	
T	
F	

单位 UNIT mm
尺度 SCALE Free
材质 MATERIAL
表面粗糙度 SURF.ROUGH.
热处理 HEAT TREAT.
表面处理 FINISH

一般公差 TOL	尺寸L	公差
	L≤4	±0.1
	4<L≤16	±0.2
	16<L≤63	±0.3
	63<L≤250	±0.5
	250<L≤1000	±0.8
	角度 DEG	±0.5

创建日期 DATE 2006/07/07
零件名称 DESCRIPTION
外观规格图 /OUTLINE
产品 PART NO.(MODEL NO.) 编号 CCS1-50T~300T
页编号SHEET /
图纸 DRAWING NO. 编号 KT52282-2
修订 REV. A

美蓓亚株式会社 计测器事业部

Copyright Minebea Co., Ltd.