Minebea
Passion to Exceed Precision

外观规格图
称重传感器

规格

- ● 负载特性
  - 额定量程(R.C.) : 490.3 N {50 kgf} ~ 196.1 kN {20 tf}
  - 安全过载 : 150 %R.C.(CCP1-50K ~ 100K : 500%R.C.)
  - 极限过载 : 200 %R.C.(CCP1-50K ~ 100K : 500%R.C.)
  - 额定输出(R.O.) : 3 mV/V±0.003 mV/V
  - 非线性 : 0.05 %R.O.
  - 滞后性 : 0.02 %R.O.(CCP1-50K ~ 100K : 0.05%R.C.)
  - 重复性 : 0.02 %R.O.(CCP1-50K ~ 100K : 0.05%R.C.)
- ● 电气特性
  - 推荐激励电压 : 12 V 以下
  - 最大激励电压 : 20 V
  - 零点平衡 : ±0.03 mV/V
  - 输入电阻 : 350 Ω±3.5 Ω
  - 输出电阻 : 350 Ω±5 Ω
  - 绝缘电阻 : 5000 MΩ 以上(DC50V)
  - (电桥 ~ 主体之间)
- ● 温度特性
  - 补偿温度范围 : -10℃ ~ +70℃
  - 安全温度范围 : -20℃ ~ +100℃
  - 温度变化对零点的影响 : 0.03 %R.O./10℃
  - 温度变化对输出的影响 : 0.03 %LOAD/10℃
- ● 其它
  - 电缆 : φ10 带4芯屏蔽线
    3m直接连接 带前端Y型压接端子
  - 防护等级 : 相当于IP64(仅主体部)
  - 弹性体的材质 : 合金钢
  - 涂装 : 环氧树脂涂装
    (Munsell 6GY3.5/2半光泽近似色)
  - 寿命 : 额定量程时10^6次

接线图

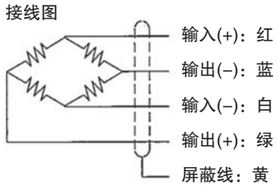

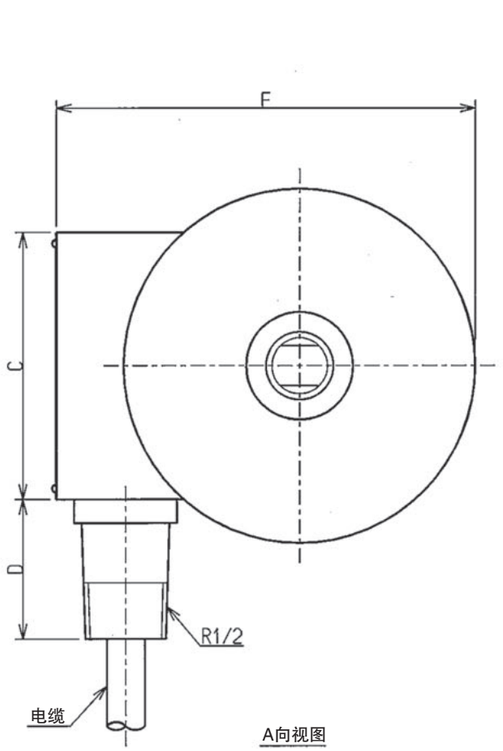

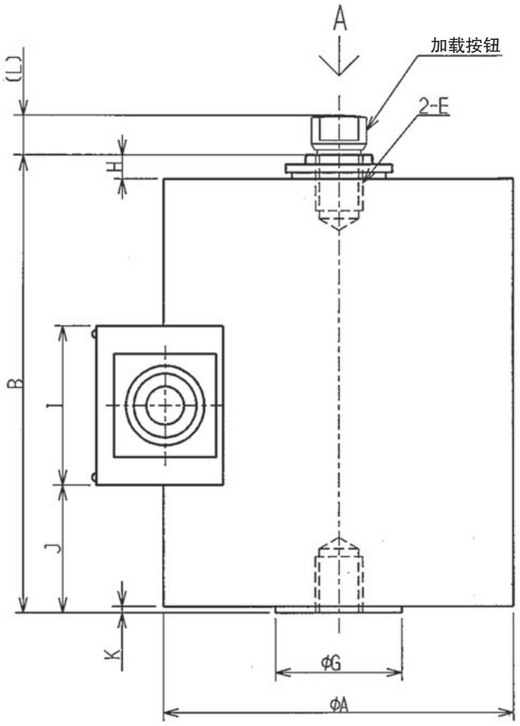

A向视图

外形尺寸表　　单位：mm

型号	额定量程	φA	B	C	D	E	F	φG	H	I	J	K	L	重量 (约kg)
CCP1-50K	490.3 N {50 kgf}	89	115	67	35	M10•1.25 深度 14	106	32	6	40	18	1.5	6.5	3.1
CCP1-100K	980.7 N {100 kgf}													
CCP1A-200K	1.961 kN {200 kgf}	89	115	67	35	M12•1.25 深度 14	106	32	6	40	18	1.5	10	3.1
CCP1-300K	2.942 kN {300 kgf}	89	115	67	35	M12•1.25 深度 14	106	32	6	40	32	1.6	10	2.7
CCP1-500K	4.903 kN {500 kgf}													
CCP1-1T	9.807 kN {1 tf}													
CCP1-2T	19.61 kN {2 tf}	89	150	67	35	M24•2 深度 30	106	64	9	40	46	1.6	18	4.3
CCP1-3T	29.42 kN {3 tf}													
CCP1-5T	49.03 kN {5 tf}													
CCP1-10T	98.07 kN {10 tf}	127	215	67	35	M39•2 深度 50	152	102	12	40	71	1.6	30	11.9
CCP1-20T	196.1 kN {20 tf}	165	290	67	35	M50•2 深度 65	193	145	15	40	80	1.6	27	27

公布	
K	
S	
T	
F	

单位 UNIT mm	材质 MATERIAL	创建日期 DATE 2006.7.7	
尺度 SCALE Free	表面粗糙度 SURF.ROUGH.	零件名称 DESCRIPTION 外观规格图	
一般公差 TOL 尺寸L / 公差: L≤4 ±0.1; 4<L≤16 ±0.2; 16<L≤63 ±0.3; 63<L≤250 ±0.5; 250<L≤1000 ±0.8; 角度 DEG ±0.5	热处理 HEAT TREAT.	产品 PART NO.(MODEL NO.) 编号 CCP1(A)-50K-20T	页编号 SHEET /
	表面处理 FINISH	图纸 DRAWING NO. 编号 KT52281-2	修订 REV. -

美蓓亚株式会社 计测器事业部

Copyright Minebea Co., Ltd.

Minebea
Passion to Exceed Precision

外观规格图
MPA, BPA, EPA安装图

BPA,MPA 安装图

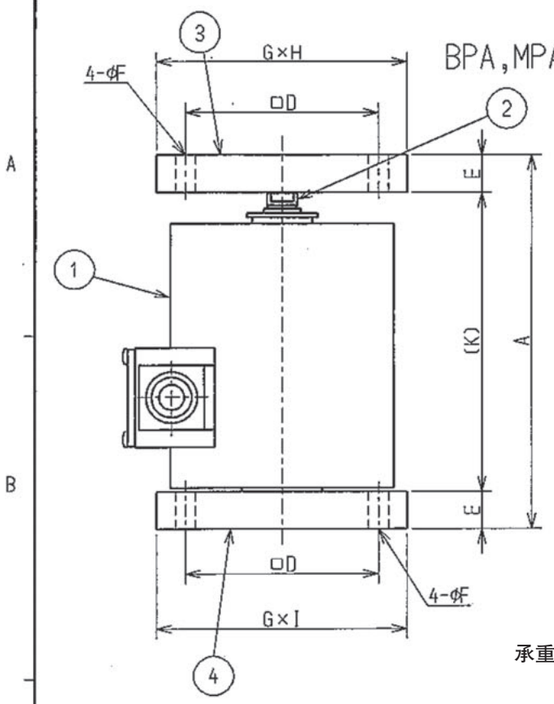

No.	构成品	数量
1	主体	1
2	加载按钮 (LBU–※)(包括O型圈)	1
3	承重板 (BPA–※)	1
4	安装板 (MPA–※)	1
5	称重传感器安装螺栓 (MPA附件)	1

承重板称重传感器的两个接触面均可使用。

EPA,MPA 安装图

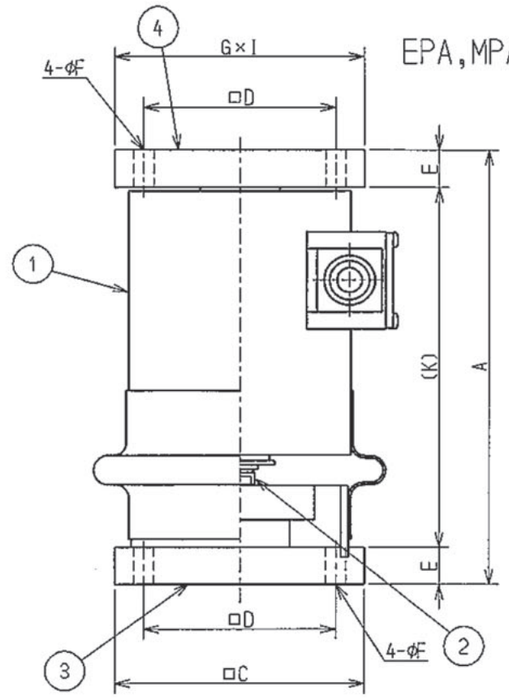

No.	构成品	数量
1	主体	1
2	加载按钮 (LBU–※)(包括O型圈)	1
3	承重板 (EPA–※)	1
4	安装板 (MPA–※)	1
5	称重传感器安装螺栓 (MPA附件)	1

外形尺寸表　　单位：mm

型号	附件型号	A	□D	E	φF	G	H	I	K	重量 (约kg)
CCP1-50K CCP1-100K	BPA-1-B MPA-1A-B	151.5	77	15	8	100	100	100	121.5	6.1
CCP1A-200K	BPA-1-B MPA-1-B	155	77	15	8	100	100	100	125	6.1
CCP1-300K CCP1-500K CCP1-1T	BPA-1-B MPA-1-B	155	77	15	8	100	100	100	125	5.7
CCP1-2T CCP1-3T CCP1-5T	BPA-3-B MPA-3A-B	214	105	23	12	130	128	130	168	10.3
CCP1-10T	BPA-4-B MPA-4A-B	305	125	30	14	160	153	155	245	23.9
CCP1-20T	BPA-6-B MPA-6A-B	377	150	30	14	200	200	185	317	45

外形尺寸表　　单位：mm

型号	附件型号	A	□C	□D	E	φF	G	I	K	膨胀极限	重量 (约kg)
CCP1-50K CCP1-100K	EPA-1 MPA-1A-B	176.5	100	77	15	8	100	100	146.5	±8	6.1
CCP1A-200K	EPA-1 MPA-1-B	180	100	77	15	8	100	100	150	±8	6.1
CCP1-300K CCP1-500K CCP1-1T	EPA-1 MPA-1-B	180	100	77	15	8	100	100	150	±8	5.7
CCP1-2T CCP1-3T CCP1-5T	EPA-3A MPA-3A-B	249	130	105	23	12	130	130	203	±8	12.3
CCP1-10T	EPA-4A MPA-4A-B	350	160	125	30	14	160	155	290	±10	26.9
CCP1-20T	EPA-6 MPA-6A-B	442	200	150	30	14	200	185	382	±10	53

公布	
K	
S	
T	
F	

本规格书所记载的规格、外观等内容有可能因技术改进而发生变更，恕不另行通知。

单位 UNIT mm 尺度 SCALE Free	材质 MATERIAL	创建日期 DATE 2007.3.20	
	表面粗糙度 SURF.ROUGH.	零件名称 DESCRIPTION MPA,BPA,EPA安装图	
一般公差 TOL: 尺寸L ≤4 ±0.1; 4<L≤16 ±0.2; 16<L≤63 ±0.3; 63<L≤250 ±0.5; 250<L≤1000 ±0.8; 角度 DEG ±0.5	热处理 HEAT TREAT.	产品 PART NO.(MODEL NO.) 编号 CCP1~50K~20T	页编号 SHEET /
	表面处理 FINISH	图纸 DRAWING NO. 编号 KT52386-2	修订 REV. -

美蓓亚株式会社 计测器事业部

Copyright Minebea Co., Ltd.