Minebea
Passion to Exceed Precision

外观规格图
称重传感器

规格

● 负载特性

额定量程(R.C.)	: 4.903 kN{500 kgf},9.807 kN{1 tf},19.61 kN{2 tf} 29.42 kN{3 tf},49.03 kN{5 tf},98.07 kN{10 tf} 196.1 kN{20 tf},294.2 kN{30 tf},490.3 kN{50 tf}
安全过载	: 150 %R.C.
极限过载	: 200 %R.C.
额定输出(R.O.)	: 2.0 mV/V±0.002 mV/V
精度	: 0.04 %R.O.(包括非线性、滞后性、重复性)
蠕变	: 0.03 %R.O./20 min
零点返回	: 0.03 %R.O./20 min

● 电气特性

推荐激励电压	: 12 VDC
最大激励电压	: 20 VDC
零点平衡	: ±0.02 mV/V
输入电阻	: 700 Ω±7 Ω
输出电阻	: 700 Ω±5 Ω
绝缘电阻 (电桥–主体)	: 5000 MΩ(50 VDC)

● 温度特性

补偿温度范围	: -10 ℃ ~ 50 ℃
安全温度范围	: -20 ℃ ~ 70 ℃
温度变化对零点的影响	: 0.028 %R.O./10 ℃
温度变化对输出的影响	: 0.03 %LOAD/10 ℃

● 其它

电缆	: φ7 带4芯屏蔽线 5m 直接连接 末端分线(500K ~ 3T) : φ7 带4芯屏蔽线 10m 直接连接 末端分线(5T ~ 50T)
防护等级	: 相当于IP68(仅主体部)
弹性体的材质	: 不锈钢
盖罩材质	: 不锈钢
重量	: 约5kg

接线图

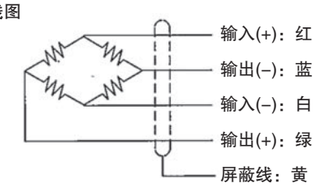

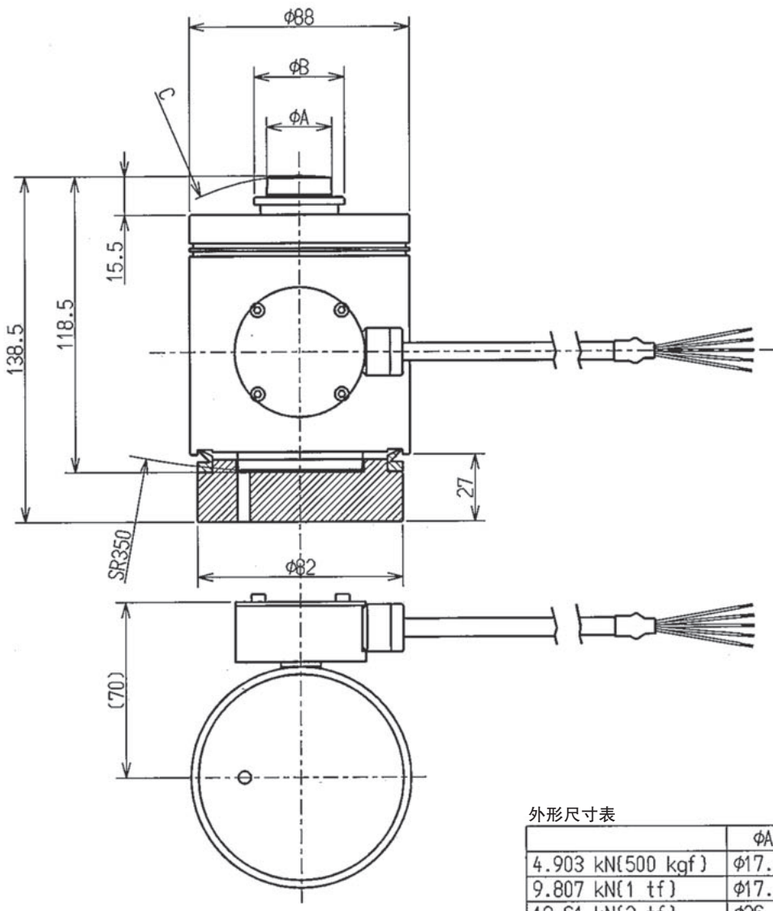

外形尺寸表　　单位：mm

	φA	φB	C
4.903 kN{500 kgf}	φ17.5	φ27	SR50
9.807 kN{1 tf}	φ17.5	φ27	SR50
19.61 kN{2 tf}	φ26	φ36	SR100
29.42 kN{3 tf}	φ26	φ36	SR100
49.03 kN{5 tf}	φ45	φ54	SR100
98.07 kN{10 tf}	φ45	φ54	SR150
196.1 kN{20 tf}	φ45	φ54	SR150
294.2 kN{30 tf}	φ45	φ54	SR150
490.3 kN{50 tf}	φ50	φ58	SR150

公布	
K	
S	
T	
F	

单位 UNIT mm 尺度 SCALE	材质 MATERIAL 表面粗糙度 SURF.ROUGH.	创建日期 DATE 2005.9.5 零件名称 DESCRIPTION 外观规格图	
一般公差 TOL: 尺寸L ≤4 ±0.1; 4<L≤16 ±0.2; 16<L≤63 ±0.3; 63<L≤250 ±0.5; 250<L≤1000 ±0.8; 角度 DEG ±0.5	热处理 HEAT TREAT. 表面处理 FINISH	产品 PART NO.(MODEL NO.) 编号 CC010-※K,※T 图纸 DRAWING NO. 编号 KT52123-2	页编号 SHEET / 修订 REV. -

美蓓亚株式会社 计测器事业部

Copyright Minebea Co., Ltd.