Minebea
Passion to Exceed Precision

规　格　书
剪切梁式压缩型称重传感器

No. 213003–D　1/2

■ 产品规格

●负载特性

额定量程	：49.03 N{5kgf} ~ 19.61kN{2tf}
安全过载	：150%R.C.
极限过载	：200%R.C.
额定输出	：2 mV/V$^{+0.004}_{0}$ mV/V
非线性	：0.03%R.O.
滞后性	：0.02%R.O.
重复性	：0.02%R.O.

●电气特性

推荐激励电压	：12V以下
最大激励电压	：20V
零点平衡	：±0.02 mV/V
输入电阻	：420Ω ± 40Ω
输出电阻	：350Ω ± 3Ω
绝缘电阻 (电桥 ~ 主体之间)	：2 000MΩ以上(DC50V)

●温度特性

补偿温度范围	：–10℃ ~ 70℃
安全温度范围	：–20℃ ~ 100℃
温度变化对零点的影响	：0.02%R.O./10℃
温度变化对输出的影响	：0.02%LOAD/10℃

●电缆　：φ6.3、带4芯屏蔽线
3m直接连接、附带Y型端子接线片

●防护等级　：相当于IP64(仅主体部)

●弹性体的材质　：合金钢

●涂装　：环氧树脂涂装(黑色)

●寿命　：额定量程时10^6次

●机械特性

容许最大横向负载	：50%R.C.
容许最大轴向负载	：100%R.C.

注) R.O.(RATED OUTPUT)表示额定输出。R.C.(RATED CAPACITY)表示额定量程。
压缩方向负载的输出极性为正。
变更极性时，反接输出接线(蓝和绿)。

接线图

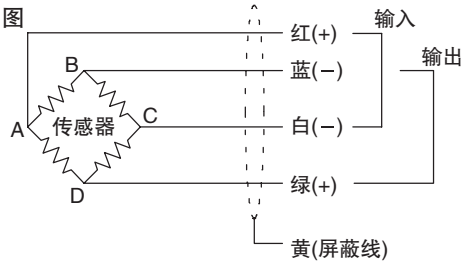

构　成　品	
主体	1
试验成绩表	1
使用说明书	1
垫圈※	1

※CBC1–2T不带垫圈。

美蓓亚株式会社 计测器事业部

Copyright Minebea Co., Ltd.
2000年11月修订

Minebea
Passion to Exceed Precision

规 格 书
剪切梁式压缩型称重传感器

No. 213003–D 2/2

■ 产品外形图

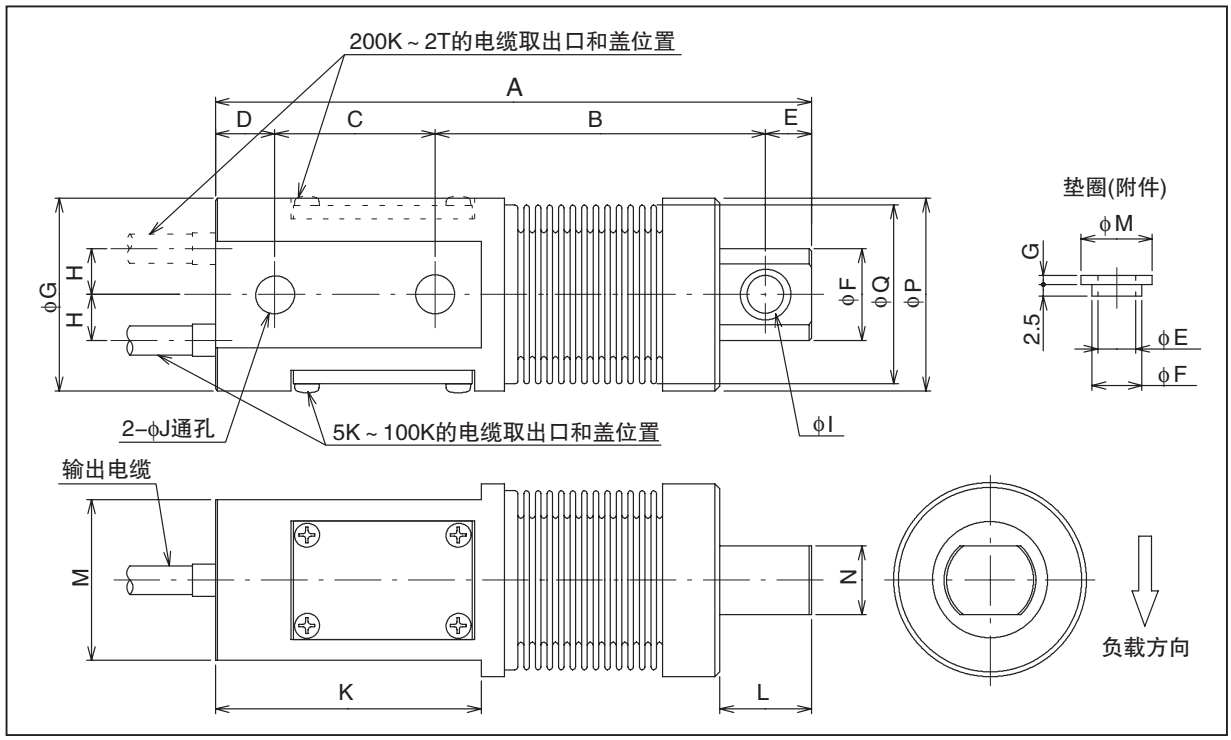

外形尺寸表　　单位：mm

型号	额定量程	A	B	C	D	E	φF	φG	H	φI
CBC1–5K	49.03N{5kgf}	130	72	35	13	10	20	42	10	8(0,–0.02)孔 φ11(+0.1, 0) 沉孔深度3
CBC1–10K	98.07N{10kgf}									
CBC1–20K	196.1N{20kgf}									
CBC1–50K	490.3N{50kgf}									
CBC1–100K	980.7N{100kgf}									
CBC1–200K	1.961kN{200kgf}	200	120	45	15	20	30	52	14	12(0,–0.02)孔 φ15(+0.1, 0) 沉孔深度3
CBC1–300K	2.942kN{300kgf}									
CBC1–500K	4.903kN{500kgf}									
CBC1–1T	9.807kN{1tf}	210	125	50	15	20	40	52	15	16(0,–0.02)孔 φ19(+0.1, 0) 沉孔深度3
CBC1–2T	19.61kN{2tf}	215	125	50	20	20	43	58	16	20(0,–0.02)孔 φ26(+0.1, 0) 沉孔深度3

型号	φJ	K	L	M	N	φP	φQ	额定位移量	固有频率 (Hz)	重量 (约kg)	垫圈 φM	垫圈 φE	垫圈 φF	垫圈 G
CBC1–5K	8.5	58	20	35	15	42	39	0.29	250	1	15.5	8.3	10.9	2
CBC1–10K								0.29	417					
CBC1–20K								0.29	556					
CBC1–50K								0.29	1 000					
CBC1–100K								0.29	1 333					
CBC1–200K	14	80	40	40	25	52	48.5	0.29	333	2	21	12.3	14.9	3
CBC1–300K								0.29	492					
CBC1–500K								0.29	810					
CBC1–1T	18	90	40	40	30	68	65	0.47	1 000	2.8	28	16.3	18.9	4
CBC1–2T	22	95	40	50	34	68	65	0.67	1 300	4	–	–	–	–

・尺寸表的括号内数字表示尺寸公差。

※本规格书所记载的规格、外观等内容有可能因技术改进而发生变更，恕不另行通知。

美蓓亚株式会社 计测器事业部

Copyright Minebea Co., Ltd.
2000年11月修订