Minebea
Passion to Exceed Precision

外观规格图
称重传感器

规格

●负载特性

额定量程(R.C.)	: 2.452 kN { 250 kgf }, 4.903 kN { 500 kgf }, 9.807 kN { 1 tf }, 19.61 kN { 2 tf }, 49.03 kN { 5 tf }, 98.07 kN { 10 tf }, 196.1 kN { 20 tf }
安全过载	: 150 %R.C.
极限过载	: 200 %R.C.
额定输出(R.O.)	: 1 mV/V±0.005 mV/V (仅CMP1–250K) 2 mV/V±0.005 mV/V (CMP1–250K以外)
非线性	: 0.05 %R.O.
滞后性	: 0.05 %R.O.
重复性	: 0.05 %R.O.

●电气特性

推荐激励电压	: 12 V以下
最大激励电压	: 18 V
零点平衡	: ±0.02 mV/V
输入电阻	: 350 Ω±3.5 Ω
输出电阻	: 350 Ω±5 Ω
绝缘电阻	: 2000 MΩ 以上(DC 50 V)
(电桥 ~ 主体之间)	

●温度特性

补偿温度范围	: -10 ℃ ~ 70 ℃
安全温度范围	: -20 ℃ ~ 80 ℃
温度变化对零点的影响	: 0.10 %R.O./10 ℃ (仅CMP1–250K) 0.05 %R.O./10 ℃ (CMP1–250K以外)
温度变化对输出的影响	: 0.10 %LOAD/10 ℃

●其它

电缆	: φ7 带4芯屏蔽线 10m直接连接 带前端Y型压接端子
防护等级	: 相当于IP68(仅主体部)
寿命	: 额定量程时10^6次
材质	: 不锈钢

●接线图

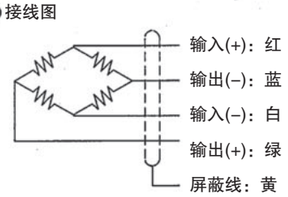

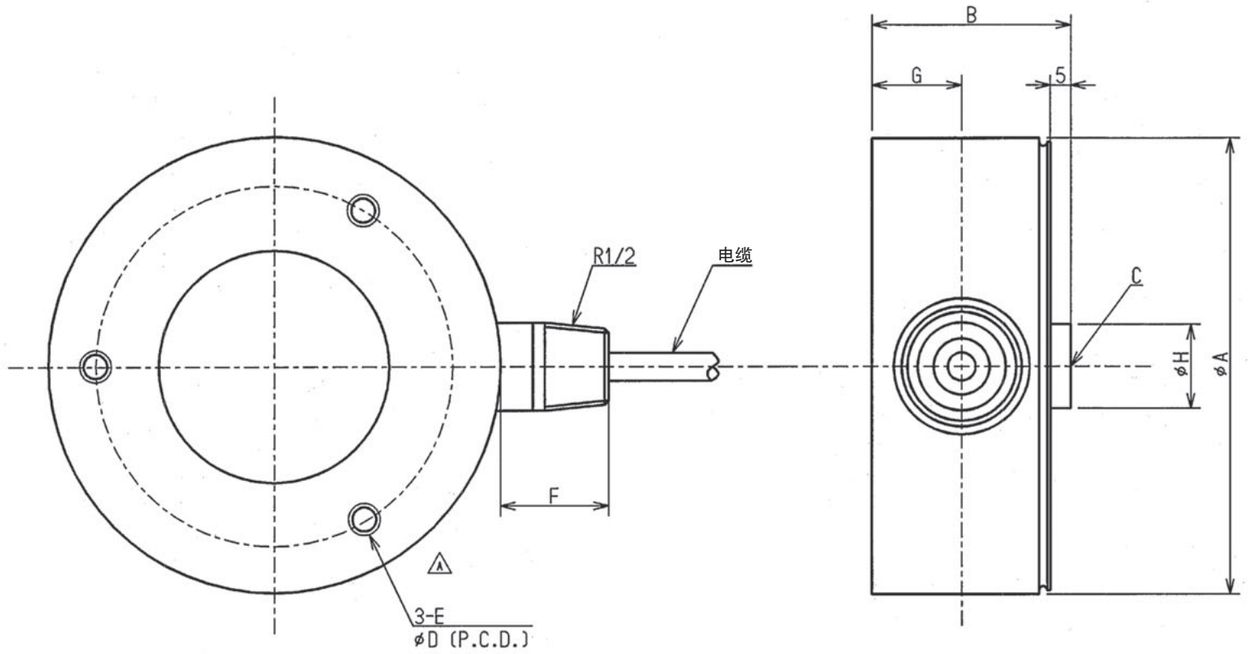

外形尺寸表 Unit:mm

型号	φA	B	C	φD	E	F	G	φH	额定位移量	重量(约kg)
CMP1-250K	88	40	SR150	72	3-M6×1 深度 6	(28)	16	18	0.03	1.8
CMP1-500K									0.06	1.8
CMP1-1T									0.06	1.8
CMP1-2T									0.06	1.8
CMP1-5T									0.07	1.8
CMP1-10T	88	45	SR150	72	3-M6×1 深度 6	(28)	18	18	0.11	2.0
CMP1-20T	114	50	SR230	90	3-M8×1.25 深度 6	(28)	22.5	21	0.14	3.7

公布	
K	
S	
T	
F	

单位 UNIT mm 尺度 SCALE Free	材质 MATERIAL	创建日期 DATE 2000.11.13	
	表面粗糙度 SURF.ROUGH.	零件名称 DESCRIPTION 外观规格图	
一般公差 TOL: 尺寸L ≤4 ±0.1; 4<L≤16 ±0.2; 16<L≤63 ±0.3; 63<L≤250 ±0.5; 250<L≤1000 ±0.8; 角度DEG ±0.5	热处理 HEAT TREAT.	产品 PART NO.(MODEL NO.) 编号 CMP1-250K~20T B	页编号SHEET /
	表面处理 FINISH	图纸 DRAWING NO. 编号 KT51168-2	修订 REV. C

美蓓亚株式会社 计测器事业部

Copyright Minebea Co., Ltd.

Minebea
Passion to Exceed Precision

附件安装图
称重传感器

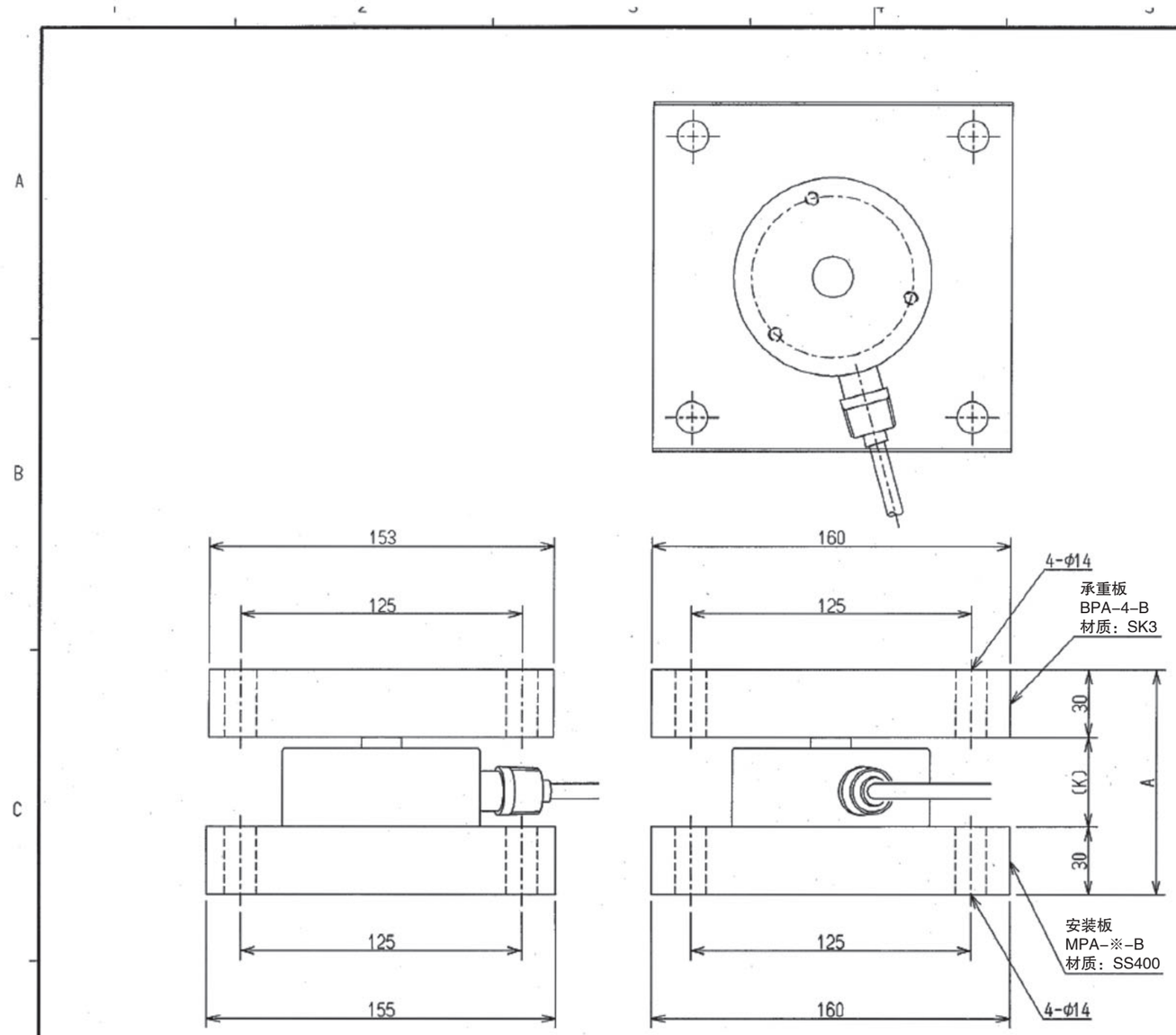

外形尺寸表　　单位：mm

称重传感器型号	A	K	安装板型号	附件重量
CMP1-250K	100	40	MPA-5-B	约11.4 kg
CMP1-500K				
CMP1-1T				
CMP1-2T				
CMP1-5T				
CMP1-10T	105	45		
CMP1-20T	110	50	MPA-14-B	约11.6 kg

附件材质：合金钢

公布	
K	
S	
T	
F	

单位 UNIT mm	材质 MATERIAL		创建日期 DATE 2002.11.6	
尺度 SCALE 1/2	表面粗糙度 SURF.ROUGH.		零件名称 DESCRIPTION 附件安装图	
一般公差 TOL 尺寸L / 公差	热处理 HEAT TREAT.		产品编号 PART NO.(MODEL NO.) CMP1-250K~20T (A)	页编号 SHEET /
L≦4 ±0.1	表面处理 FINISH		图纸编号 DRAWING NO. KT51571-2	修订 REV. A
4<L≦16 ±0.2				
16<L≦63 ±0.3				
63<L≦250 ±0.5				
250<L≦1000 ±0.8				
角度 DEG ±0.5				

美蓓亚株式会社 计测器事业部

Copyright Minebea Co., Ltd.

Minebea
Passion to Exceed Precision

附件安装图
称重传感器

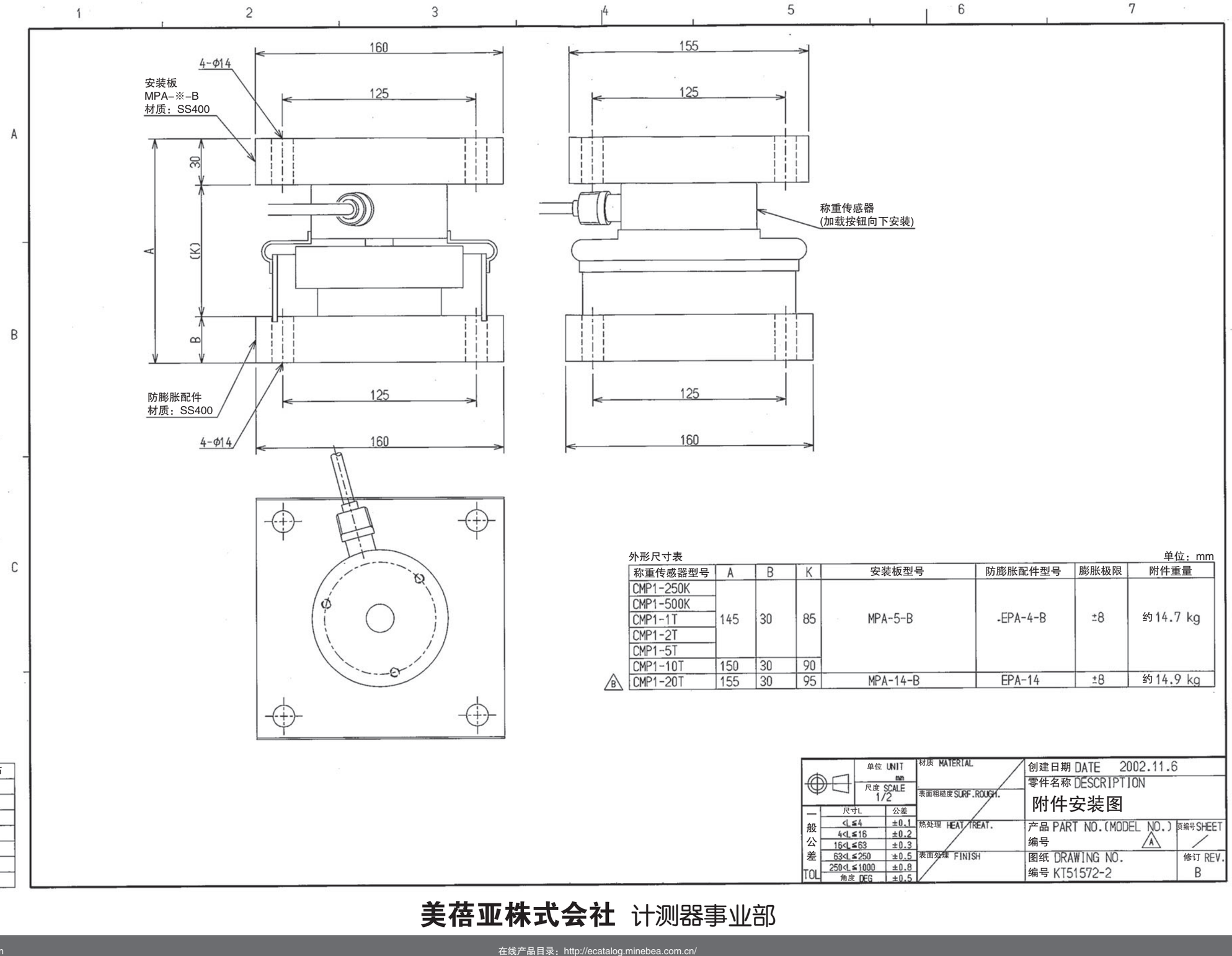

外形尺寸表　　单位：mm

称重传感器型号	A	B	K	安装板型号	防膨胀配件型号	膨胀极限	附件重量
CMP1-250K	145	30	85	MPA-5-B	-EPA-4-B	±8	约14.7 kg
CMP1-500K							
CMP1-1T							
CMP1-2T							
CMP1-5T							
CMP1-10T	150	30	90				
B CMP1-20T	155	30	95	MPA-14-B	EPA-14	±8	约14.9 kg

公布	
K	
S	
T	
F	

一般公差 TOL	尺寸L	公差
	L≤4	±0.1
	4<L≤16	±0.2
	16<L≤63	±0.3
	63<L≤250	±0.5
	250<L≤1000	±0.8
	角度 DEG	±0.5

单位 UNIT mm　尺度 SCALE 1/2
材质 MATERIAL
表面粗糙度 SURF.ROUGH.
热处理 HEAT TREAT.
表面处理 FINISH

创建日期 DATE 2002.11.6
零件名称 DESCRIPTION
附件安装图
产品 PART NO.(MODEL NO.) 编号 A　页编号 SHEET /
图纸 DRAWING NO. 编号 KT51572-2　修订 REV. B

美蓓亚株式会社 计测器事业部

Copyright Minebea Co., Ltd.