荷重変換器 型式/LOADCELL TYPE T3B1-2T/5T

仕様/SPECIFICATIONS

●負荷特性/LOADING SPECIFICATIONS

定格容量/Rated Capacity(R.C.)	: 19.61 kN {2 tf}, 49.03 kN {5 tf}
許容過負荷/Safe Overload	: 150 %R.C.
限界過負荷/Ultimate Overload	: 200 %R.C.
定格出力/Rated Output(R.O.)	: 3.0 mV/V±0.015 mV/V
非直線性/Non-linearity	: 0.03 %R.O.
ヒステリシス/Hysteresis	: 0.03 %R.O.
繰り返し性/Repeatability	: 0.03 %R.O.

●電気特性/ELECTRICAL SPECIFICATIONS

推奨印加電圧/Recommended Excitation	: 10 V or less
最大印加電圧/Maximum Excitation	: 15 V
零バランス/Zero Balance	: ±0.03 mV/V
入力抵抗/Input terminal Resistance	: 350 Ω ±3.5 Ω
出力抵抗/Output terminal Resistance	: 350 Ω ±5 Ω
絶縁抵抗(ブリッジ-本体) /Insulation Resistance(bridge-body)	: 2000 MΩ 以上(DC50 V) 2000 MΩ or more(DC50 V)

●温度特性/TEMPERATURE PERFORMANCE

温度補償範囲 /Compensated temperature range	: -10 ℃ to 70 ℃
許容温度範囲 /Safe temperature range	: -20 ℃ to 80 ℃
零点の温度影響 /Temperature effect on zero balance	: 0.05 %R.O./10 ℃
出力の温度影響 /Temperature effect on output	: 0.1 %LOAD/10 ℃

●その他/OTHERS

ケーブル/Cable	: φ6.3 4芯シールド付 3m直結 先端柳線 φ6.3 4-core shielded cable 3m
保護等級/Class of protection	: IP64
起歪体の材質/Material	: 合金鋼/Alloy steel
疲労寿命/Fatigue Life	: 定格容量で10^6 回/10^6 times with rated load
表面処理/Finish	: 本体部 : エポキシ樹脂塗装(黒色) /Body : Epoxy resin paint(Black) カバー部 : ポリウレタン塗装(青色) /Cover : Polyurethane paint(Blue)
RoHS	: 適合/Compliant

●配線図/CIRCUIT DIAGRAM

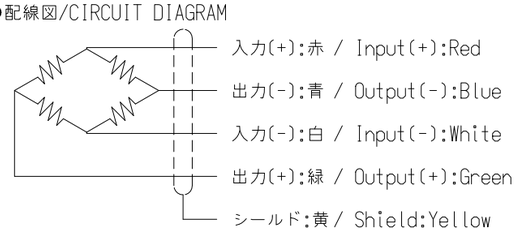

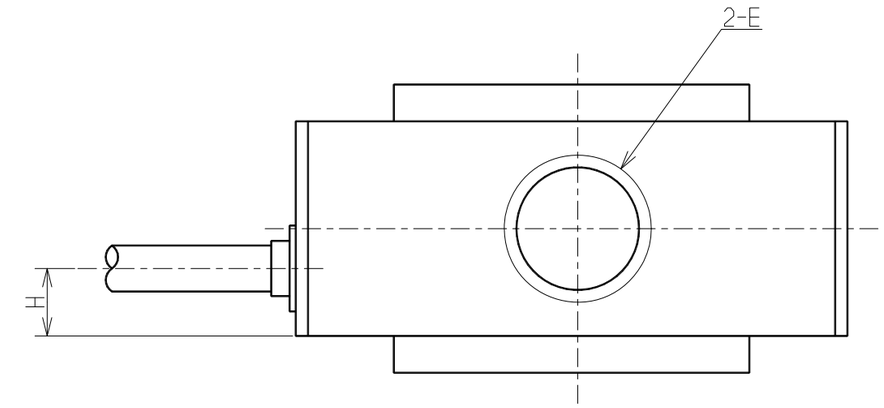

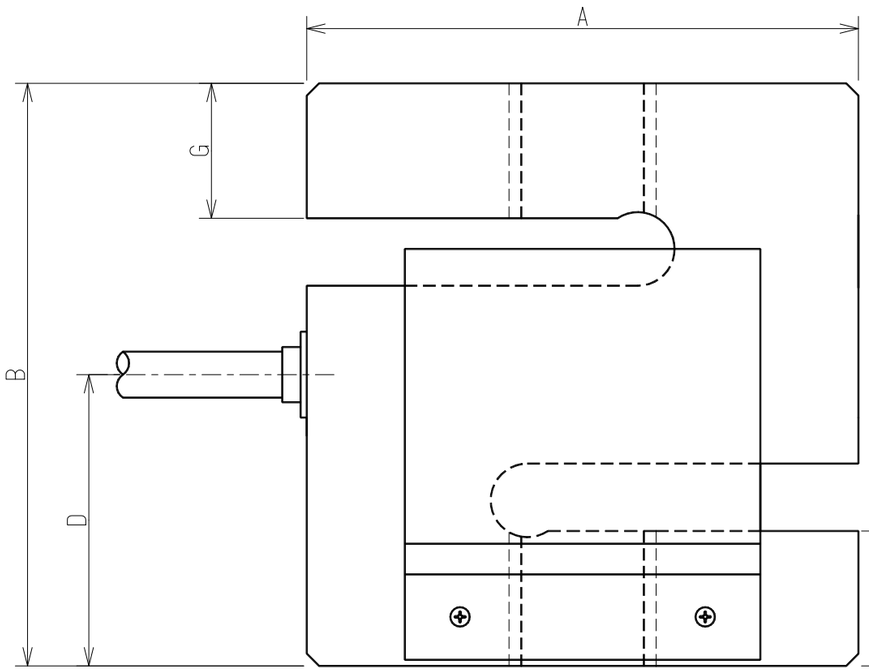

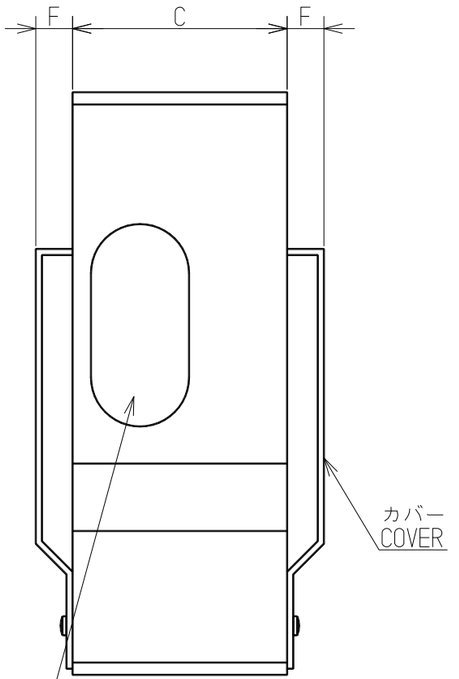

△A 防湿剤によりモールド
SPECIAL MOLDED

<<付属品/Accessories>>
試験成績表/Calibration certificate 1 △B

≪外形寸法表 / OUTSIDE≫ 単位/UNIT (mm)

型式/TYPE	定格容量/R.C.	A	B	C	D	E	F	G	定格変位量(参考値) Rated Displacement (Reference)	固有振動数(Hz) Natural Frequency (Hz)	質量(約kg) Weight(approx.kg)
T3B1-2T	19.61 N{2 tf}	90	95	35	47.5	M24×P2.0 Depth22	5	22	0.16	2380	1.7
T3B1-5T	49.03 N{5 tf}	110	120	50	60	M24×P2.0 Depth29.5	5	29.5	0.20	2272	4

注記/NOTES
圧縮方向荷重にて出力の極性はプラスとなります。
極性を変更する場合、出力の配線(青と緑)を逆にします。
Polarity of the output is plus when compression load.
A method to change the polarity is reverse output wiring.
(blue and green)

△A 英文併記/Engligh postscript

符号 MARK	日付 DATE	変更事項 REASON / ECN NO.
B	2016/04/14	KN16-0188
A	2015.8.3	KN15-0373
-	2013.4.18	NEW

ミネベア株式会社
Minebea Co.,Ltd.
センシングデバイス事業部
Sensing Device Business Unit

単位 UNIT mm
尺度 SCALE Free

一般公差 TOL	DIMENSION L	TOL
	L≦4	±0.1
	4<L≦16	±0.2
	16<L≦63	±0.3
	63<L≦250	±0.5
	250<L≦1000	±0.8
	角度 DEG	±0.5

材質 MATERIAL -
表面粗さ SURF.ROUGH. -
熱処理 HEAT TREAT. -
表面処理 FINISH -

作成日 DATE 2016.04.14
品名 DESCRIPTION 外観仕様図/OUTLINE
型式 MODEL NAME T3B1-2T~5T
葉番SHEET /
図番 DRAWING NO. KT51788-2
改訂 REV. B

OLD-TOL:A3-2016