MITSUMI

GPS信号接收用天线
GPA-CG2C2

Wireless Communication Components

概要

高度灵敏的天线，可有效地接收GPS卫星信号。
它是作为便携式/手持式设备的内置天线的理想选择。天线模式可以根据客户指定的形状设计。

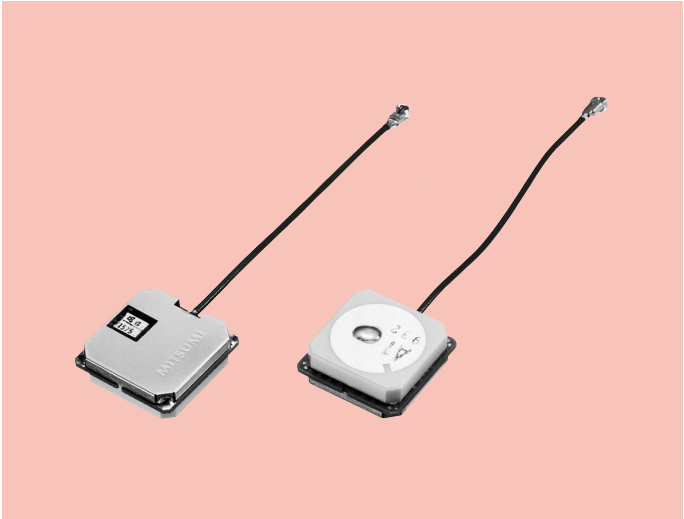

规格

1. 天线图为定制模式。
2. 低电源电压、低功耗型。
3. 小型天线元件20(W)×20(D)×4(H)mm。
4. 电缆长度及连接器形状支持用户定制。

规格

项目		规格
天线部	信号接收频率	1575.42±1.023MHz
	信号接收偏振波	右旋圆偏振波/RHCP
	天线增益	1.0dBi typ. *1
	输出阻抗	50Ω
LNA部	信号接收频率	1575.42MHz
	噪声指数	1.1dB typ.
	增益	26dB typ.
	增益平坦度 (信号接收带宽内)	1dB max.
	带宽外衰减量	18dB min. (fo±50MHz)
综合	综合增益	26dBi typ.(天顶) *1
	电源电压	3.0V
	功耗	6.5mA typ. 8mA max.
最小订货单位		120,000台/年

*1 条件:22×22mm 压盖板。电缆长度100mm

• 所描述的产品可能会因改进或其他原因而改变外观和部分描述，恕不另行通知。
• 本文中所包含的信息并不保证实际订购时个别产品的规格，因此在使用产品之前，请务必联系我们获取最新的产品规格书并确认产品规格和标准。

外形图

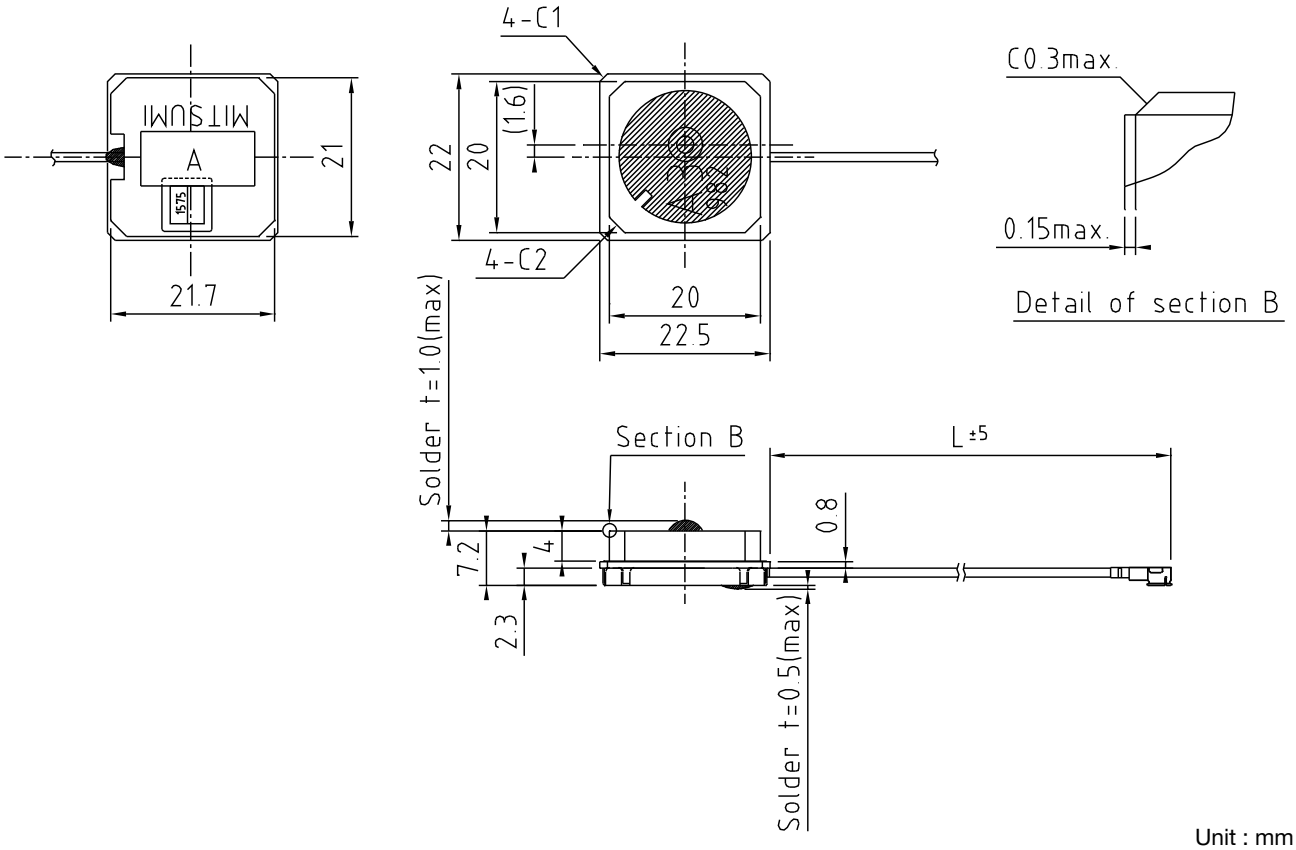

Unit : mm

• 所描述的产品可能会因改进或其他原因而改变外观和部分描述，恕不另行通知。
• 本文中所包含的信息并不保证实际订购时个别产品的规格，因此在使用产品之前，请务必联系我们获取最新的产品规格书并确认产品规格和标准。