GNSS信号接收用天线
GPA-GS250

Wireless Communication Components

概要

一款广带宽天线，可有效接收GPS、GLONASS、Galileo和Beidou的无线电信号，灵敏度高。它是MITSUMI的标准产品，被用作汽车装配线的原装零件。



特点

1. 使用MITSUMI标准外壳。
2. 小巧型34.4(W)×34.4(D)×11.5(H)mm。
3. 小型天线元件25(W)×25(D)×4(H)mm。
4. 电缆长度及连接器形状支持用户定制。
5. 可根据要求对应各种附属配件（安装金属件、海绵、线夹等）。

规格

项目		规格
天线部	信号接收频率	1559.0 to 1605.375MHz
	信号接收偏振波	右旋圆偏振波
	天线增益	0dBi typ. *1
	输出阻抗	50Ω
LNA部	信号接收频率	1559.0 to 1605.375MHz
	噪声指数	1.2dB max.
	增益	26dB typ.
	带宽外衰减量	18dB min. (f0±50MHz)
综合	综合增益	26dBi typ. (天顶)*1
	电源电压	5.0V
	功耗	22mA typ. 30mA max.
最小订货单位		30,000 台/年

*1： 增益为电缆长度1m标准基准及压盖板尺寸60mm×60mm基准的值。

• 所描述的产品可能会因改进或其他原因而改变外观和部分描述，恕不另行通知。
• 本文中所包含的信息并不保证实际订购时个别产品的规格，因此在使用产品之前，请务必联系我们获取最新的产品规格书并确认产品规格和标准。

外形图

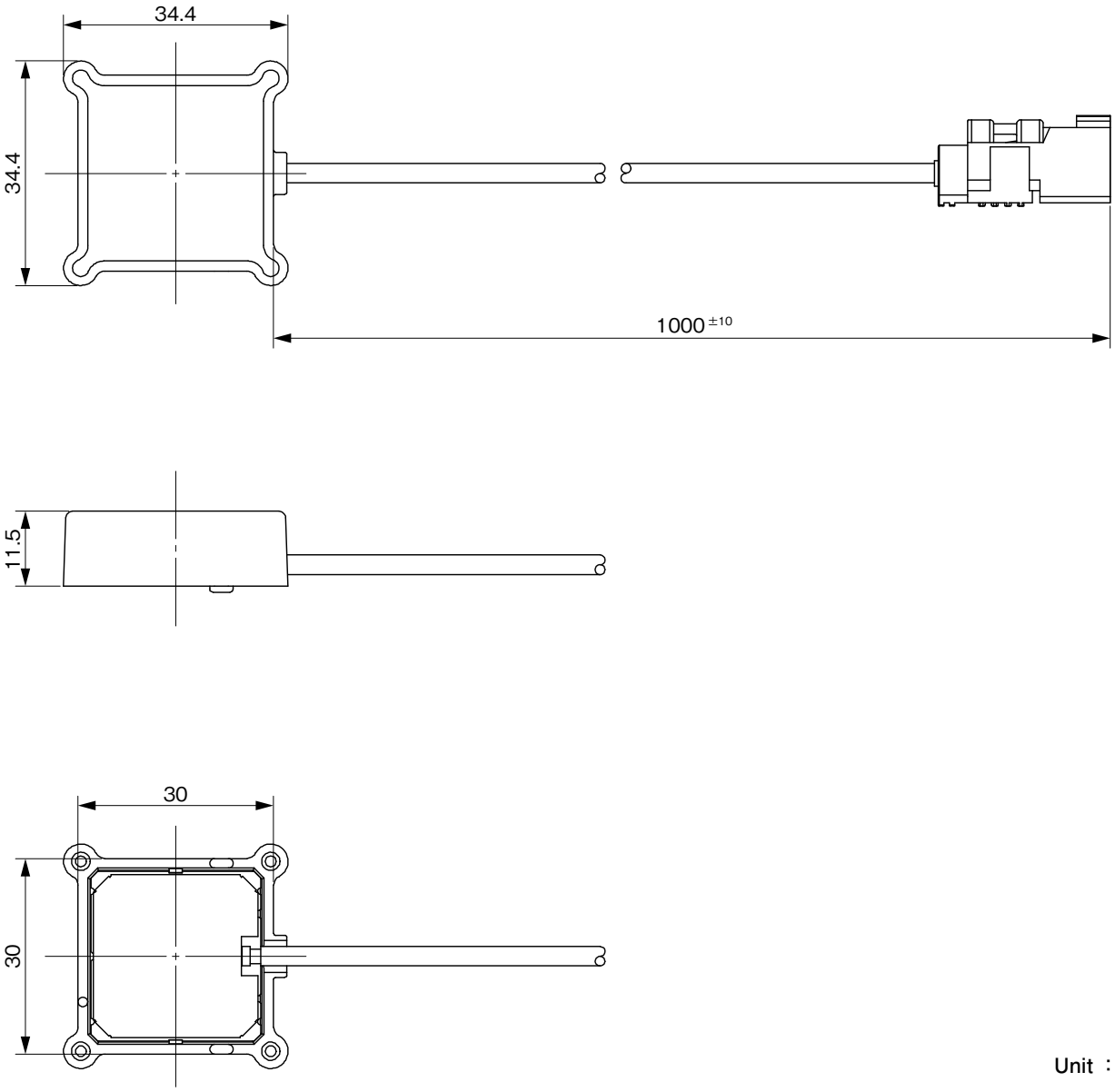

Unit ： mm

• 所描述的产品可能会因改进或其他原因而改变外观和部分描述，恕不另行通知。
• 本文中所包含的信息并不保证实际订购时个别产品的规格，因此在使用产品之前，请务必联系我们获取最新的产品规格书并确认产品规格和标准。