Minebea

PG25□ Series

Hybrid Stepping Motor with GearBox
HB混合型步进电机 带齿轮箱型

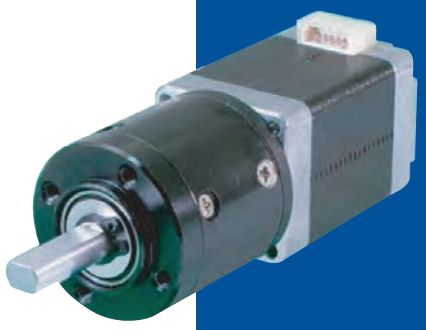

■ 参考特性 Reference Characteristics

驱动电压 Drive Voltage	24［V］
额定电流 Rated Carrent	1［A］
励磁方式 Drive Method	2 － 2 相 2 － 2 phase
驱动方式 Drive Ciruit	双极 BI-POLAR
线圈电阻/相 Resistance/Phase	3.0［Ω］
驱动芯片 Driver IC	STK682-001-E
绝缘电阻 Insulation Resistance	100 M［Ω］Min. at DC500［V］
绝缘耐压 Dielectric Strength	AC 500［V］1［min］
绝缘等级 Class of Insulation	B级（导线除外 Except lead wire）
温度上升 Temparature Rise	80［℃］MAX
工作环境温度 Ambient Temperature Range	－ 10［℃］～＋ 50［℃］
径向游隙 Radial Play	0.03［mm］* 距法兰端面10［mm］ 10［mm］from flange
轴向游隙 Axial Play	0.3［mm］

■ 扭矩特性 Torque Characteristics

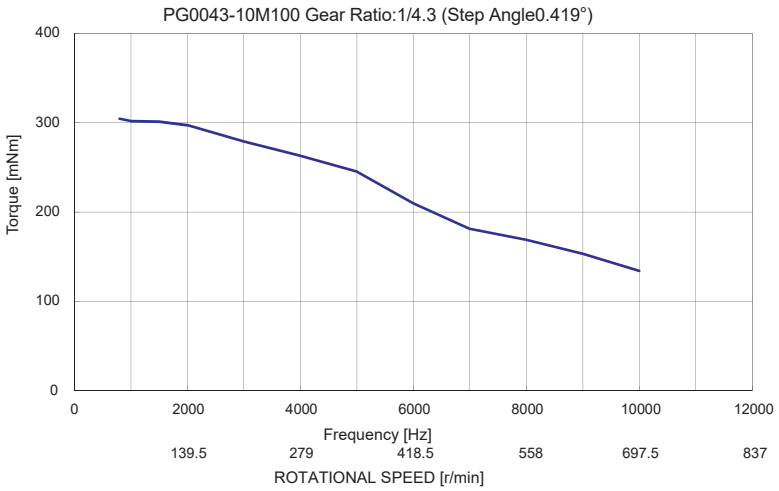

■ 用途 Application

光学设备：投影仪、监控摄像头
Optical Equipment：Projector/Security Camera

医疗器械：血液分析装置、管泵
Medical Equipment：Blood Analyzer/Tube Pump

工业机械：流量控制阀
Industrial Equipment：Flow Control Valves

■ 外观图 Outline

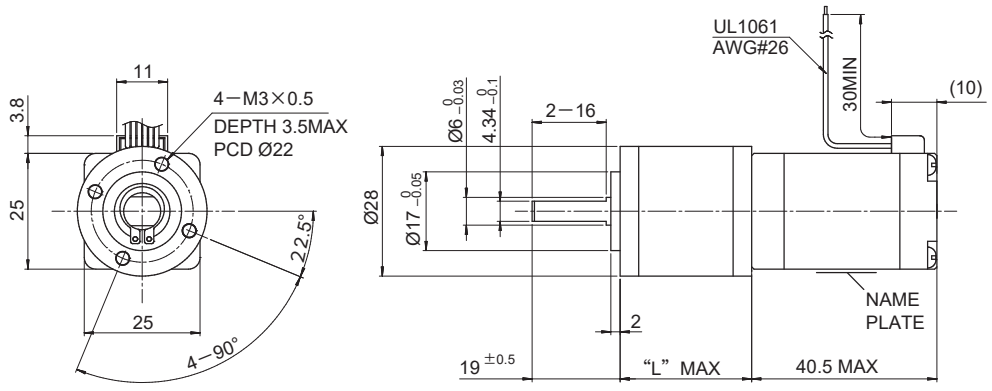

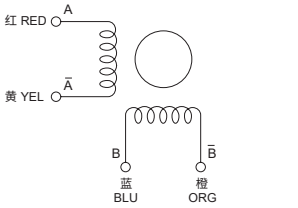

STEP \ LW COLOR	红 RED	蓝 BLU	黄 YEL	橙 ORG
1	+	+	–	–
2	–	+	+	–
3	–	–	+	+
4	+	–	–	+

CW ↑ CCW

SWITCHING SEQUENCE
(VIEWD FROM MOUNTING SURFACE)

■ 产品系列 Lineup

型号 Model	步进角 Step Angle	减速比 Gear Ratio	推荐额定扭矩 Rated Torque	推荐瞬间最大扭矩 Maximum Instantaneous Torque	齿轮头长度 L Gearhead length L
	[deg]	[1 : X]	[mNm (gf cm)]	[Nm (Kgf cm)]	[mm]
PG0043-10M100	0.419	1 : 4.3	750 (7650)	1100 (11220)	30
PG0160-10M100	0.113	1 : 16	3000 (30600)	4500 (45890)	37
PG0270-10M100	0.067	1 : 27			
PG0790-10M100	0.023	1 : 79	5000 (50990)	7500 (76480)	44
PG1000-10M100	0.018	1 : 100			

Copyright MinebeaMitsumi Inc.