Minebea

GT42□ Series

Hybrid Stepping Motor with GearBox
HB混合型步进电机 带齿轮箱型



■ 参考特性　Reference Characteristics

驱动电压 Drive Voltage	24［V］
额定电流 Rated Carrent	1［A］
励磁方式 Drive Method	2－2 相 2－2 phase
驱动方式 Drive Ciruit	单极　UNI-POLAR
线圈电阻/相 Resistance/Phase	3.1［Ω］
驱动芯片 Driver IC	SLA7078MR
绝缘电阻 Insulation Resistance	100 M［Ω］ Min. at DC500［V］
绝缘耐压 Dielectric Strength	AC 500［V］1［min］
绝缘等级 Class of Insulation	E级（导线除外　Except lead wire）
温度上升 Temparature Rise	80［℃］MAX
工作环境温度 Ambient Temperature Range	－10［℃］～＋50［℃］

■ 扭矩特性　Torque Characteristics

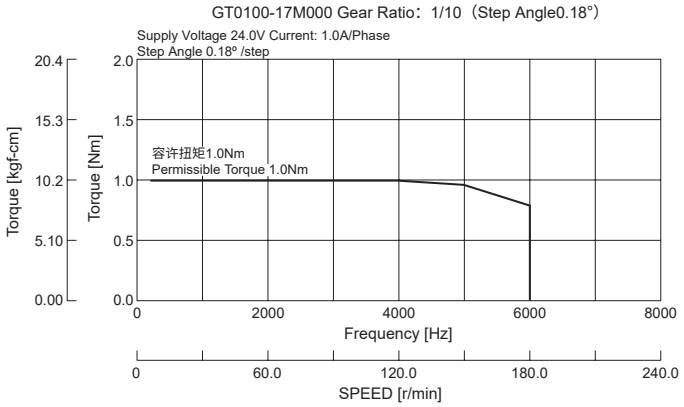

■ 用途　Application

光学设备：投影仪、监控摄像头
Optical Equipment：Projector/Security Camera

医疗器械：血液分析装置、管泵
Medical Equipment：Blood Analyzer/Tube Pump

工业机械：流量控制阀
Industrial Equipment：Flow Control Valves

■ 外观图　Outline

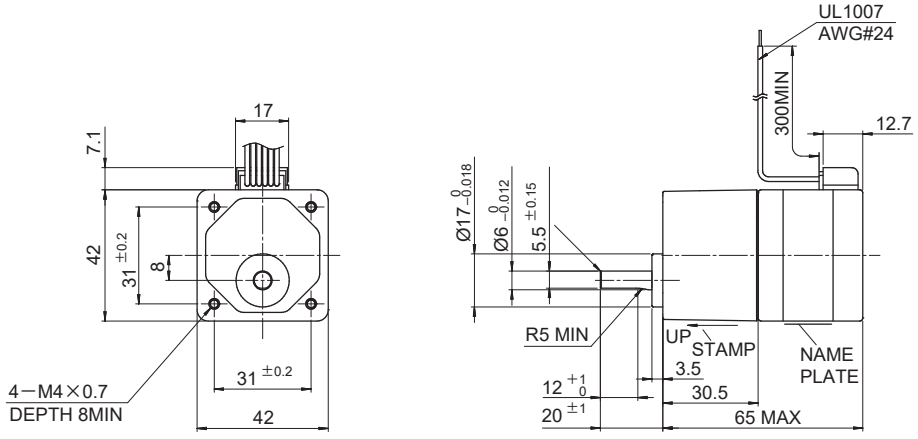

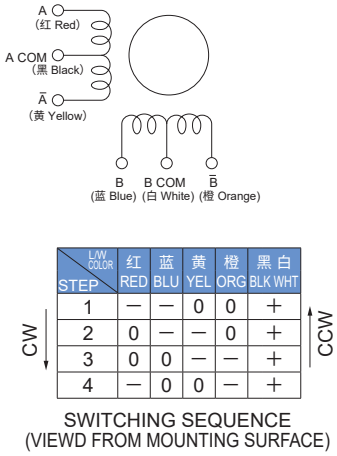

STEP \ COLOR	红 RED	蓝 BLU	黄 YEL	橙 ORG	黑 白 BLK WHT
1	－	－	0	0	＋
2	0	－	－	0	＋
3	0	0	－	－	＋
4	－	0	0	－	＋

SWITCHING SEQUENCE
(VIEWD FROM MOUNTING SURFACE)

■ 产品系列　Lineup

型号 Model	步进角 Step Angle [deg]	减速比 Gear Ratio [1 : X]	推荐额定扭矩 Rated Torque [Nm (Kgf cm)]
GT0036-17M000	0.50	1 : 3.6	0.35 (3.6)
GT0072-17M000	0.25	1 : 7.2	0.7 (7.1)
GT0100-17M000	0.18	1 : 10	1 (10.2)
GT0200-17M000	0.09	1 : 20	1.5 (15.3)
GT0300-17M000	0.06	1 : 30	

Copyright MinebeaMitsumi Inc.