MITSUMI

SiriusXM收音机信号接收天线（家庭用）

XMA-P1T7

Wireless Communication Components

概要

用于接收美国数字无线电广播的家庭用天线。
此款Sirius XM电台的接收天线，其规格只对与Sirius XM电台签约的制造商开放。



特点

1. 信号接收频率：2.3GHz
2. 采用金属环状天线：高增益型
3. 对应NGVA 3.0标准
4. 外形尺寸：60(W)×70(D)×20(H)mm
5. 连接器：SMB
6. 电缆长度：6196mm

规格

项目	规格
信号接收频率范围	2.3GHz

*以Sirius XM Radio公司的规格为准。

- 所描述的产品可能会因改进或其他原因而改变外观和部分描述，恕不另行通知。
- 本文中所包含的信息并不保证实际订购时个别产品的规格，因此在使用产品之前，请务必联系我们获取最新的产品规格书并确认产品规格和标准。

外形图

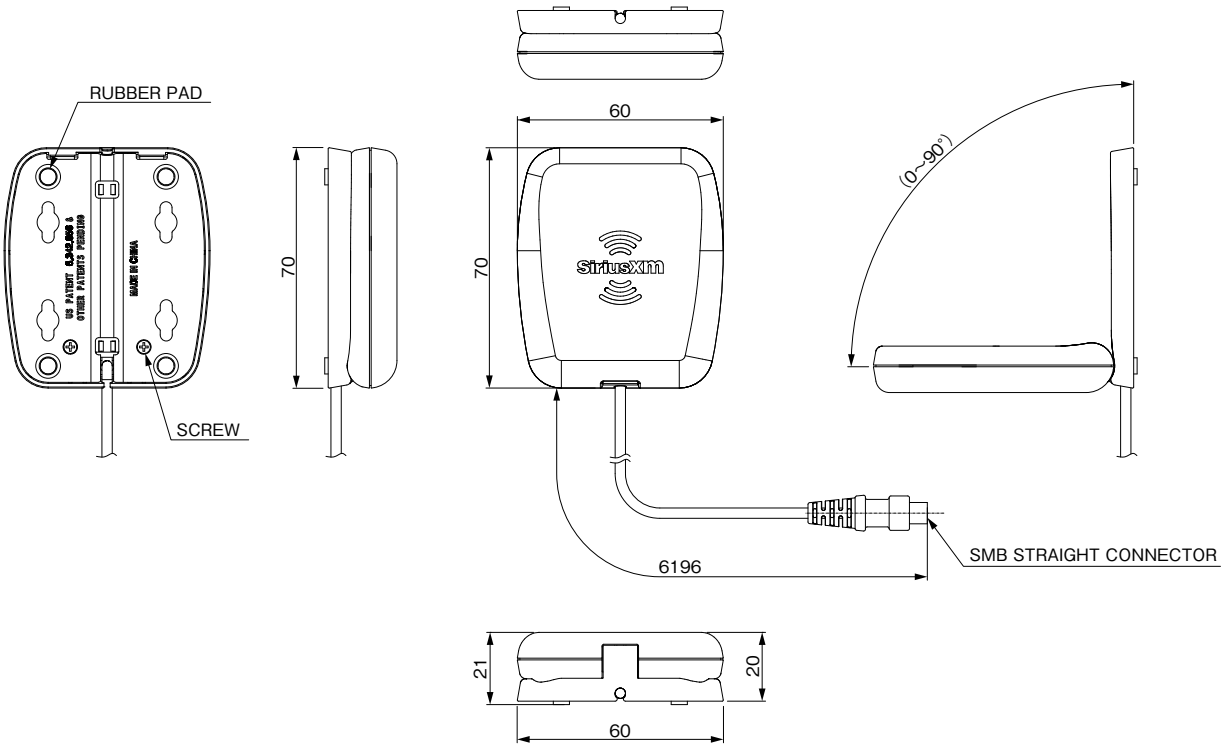

Unit : mm

• 所描述的产品可能会因改进或其他原因而改变外观和部分描述，恕不另行通知。
• 本文中所包含的信息并不保证实际订购时个别产品的规格，因此在使用产品之前，请务必联系我们获取最新的产品规格书并确认产品规格和标准。